VFM-WA6X4V2 & VFM-WA6X4B

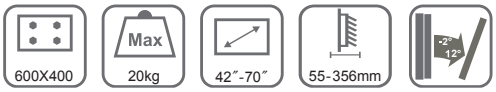

vav.link/vfm-wa6x4v2/
vav.link/vfm-wa6x4b/

1

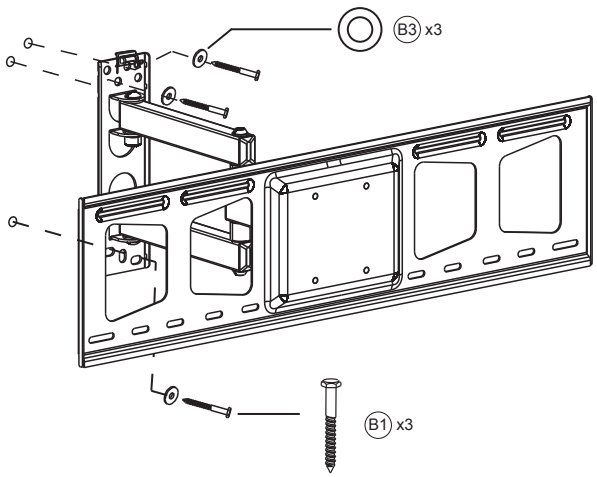

2

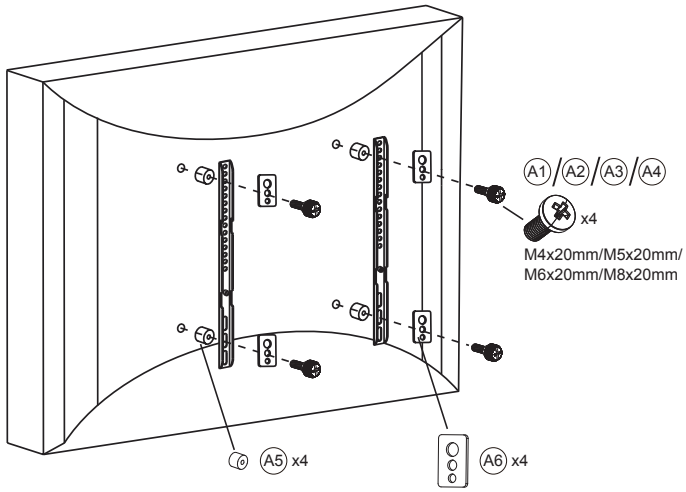

3

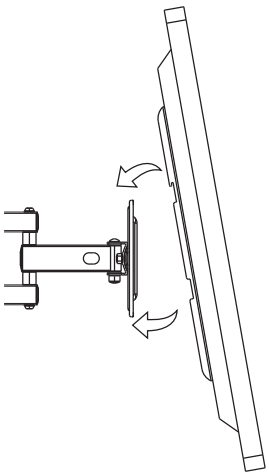

4

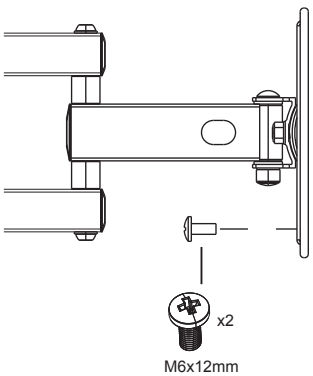

5

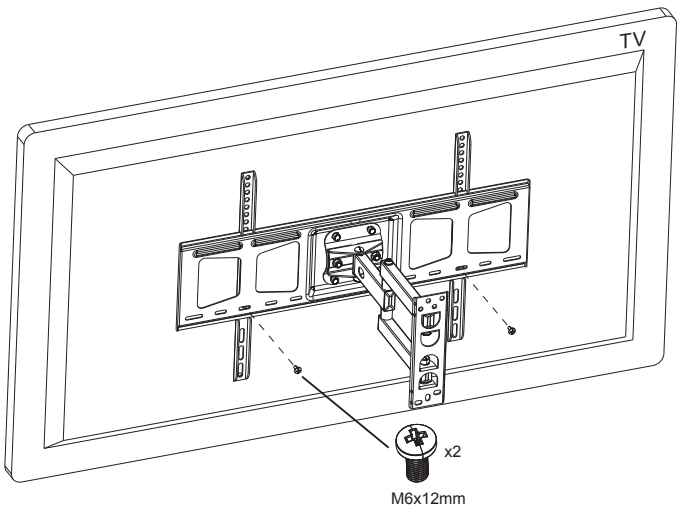
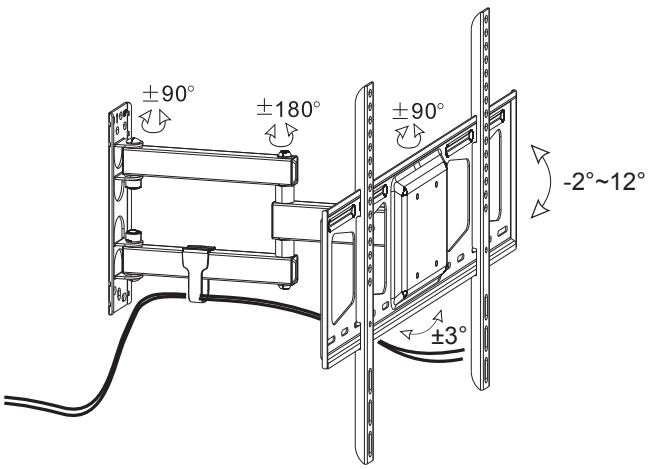
6