VFM-VW6X4

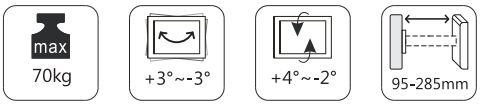

vav.link/vfm-vw6x4/

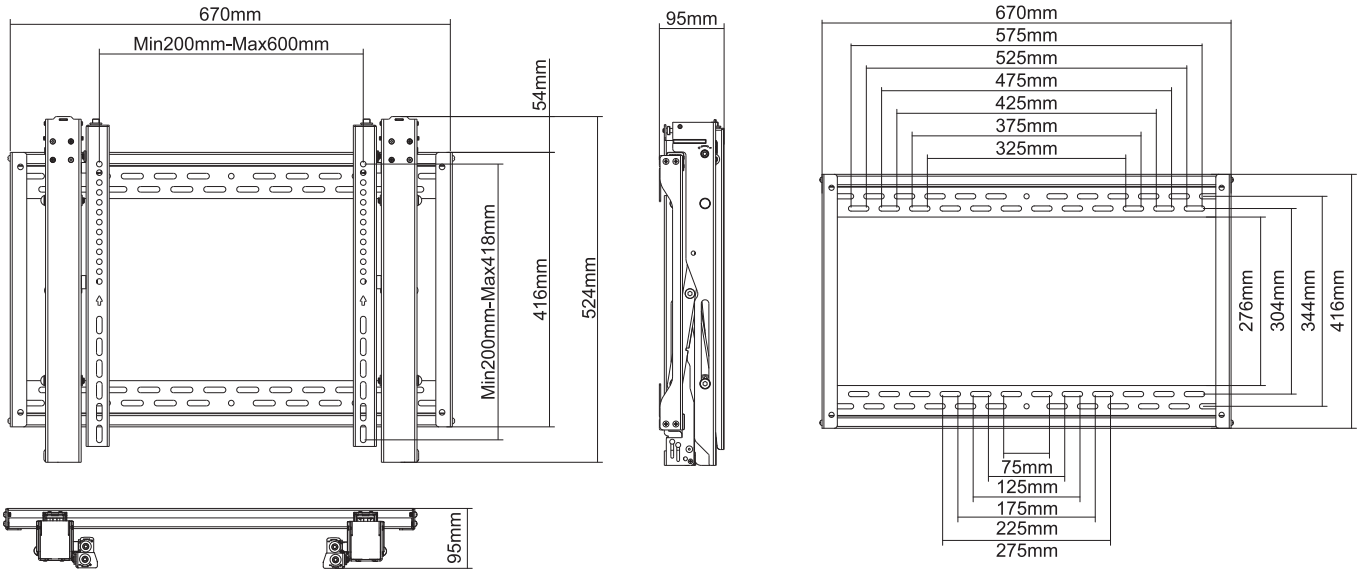

1

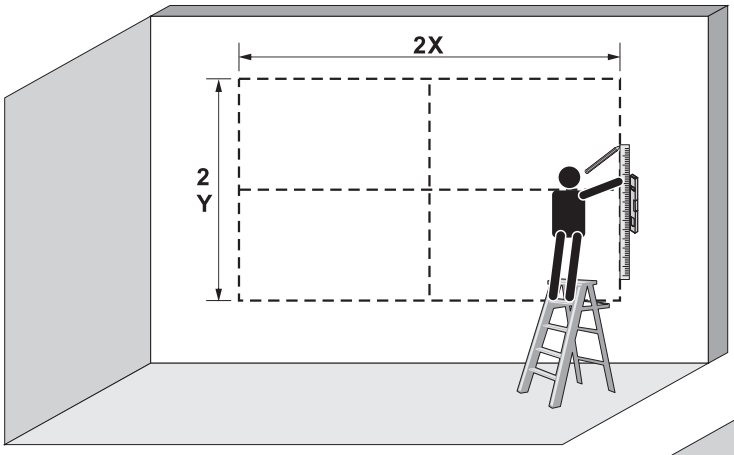

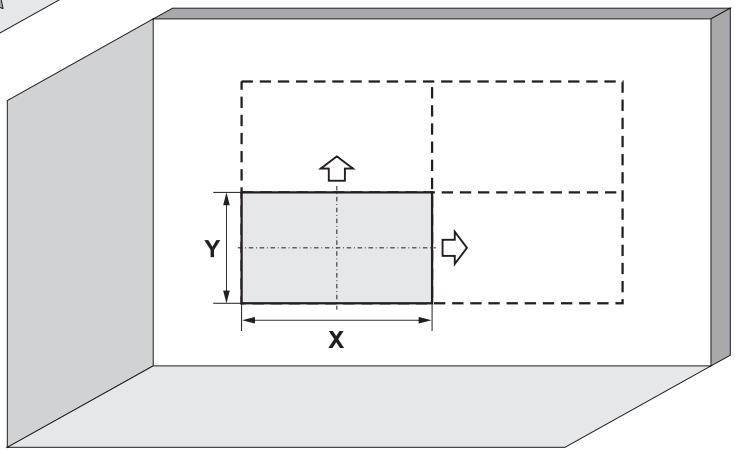

2

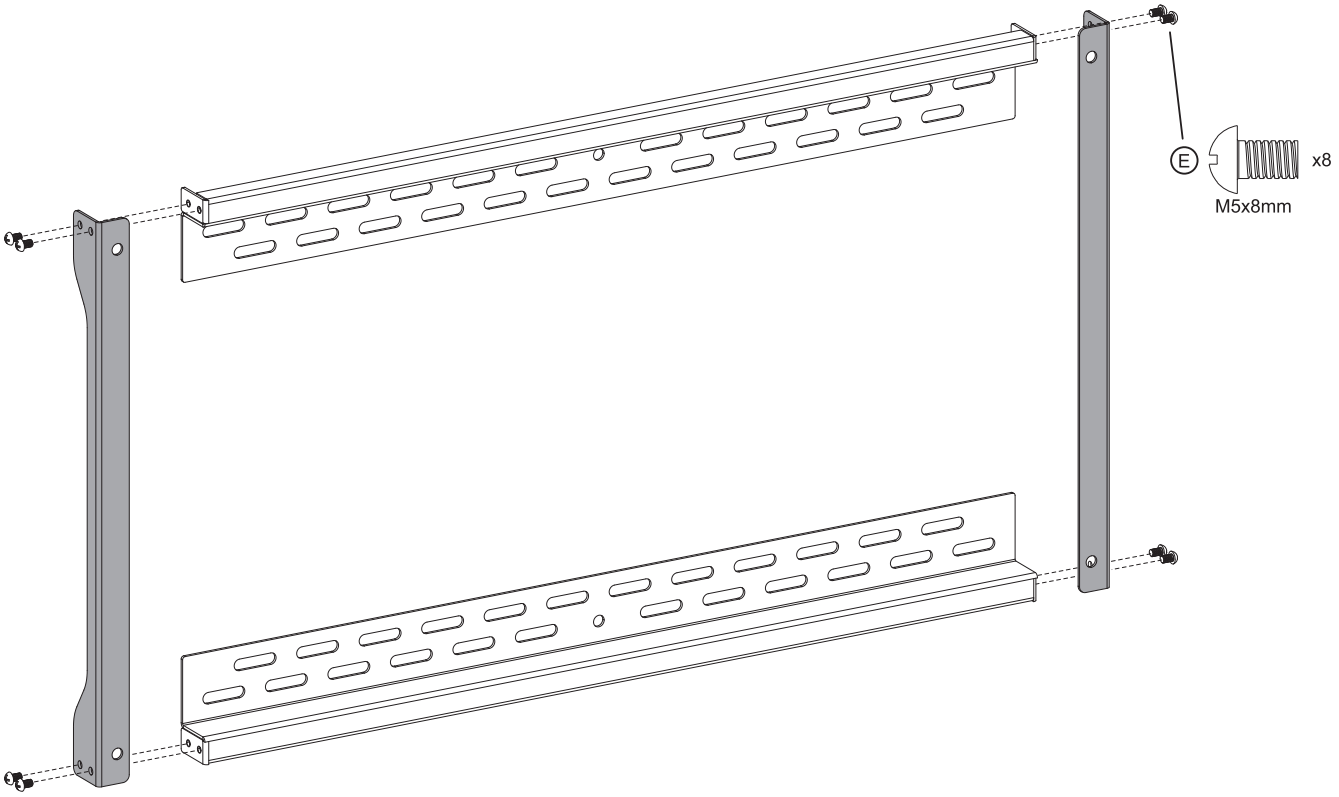

3

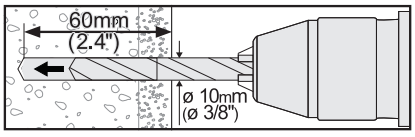

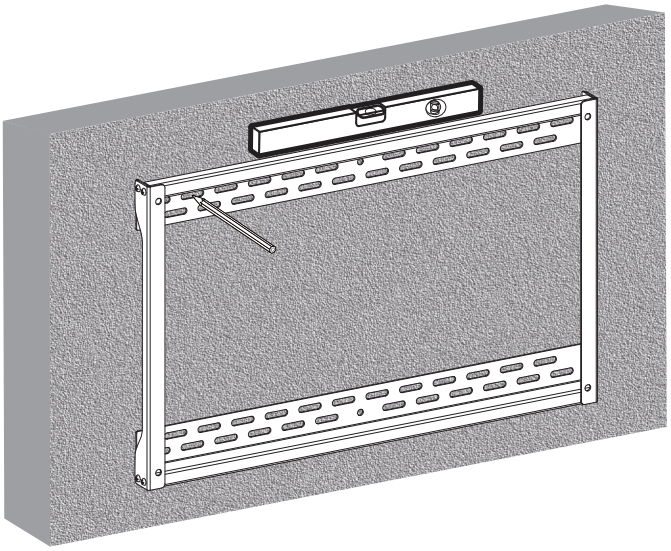

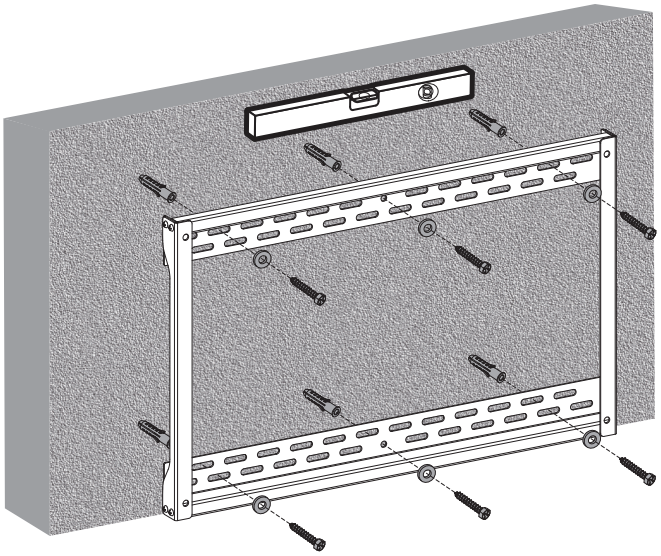

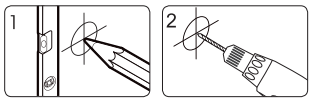

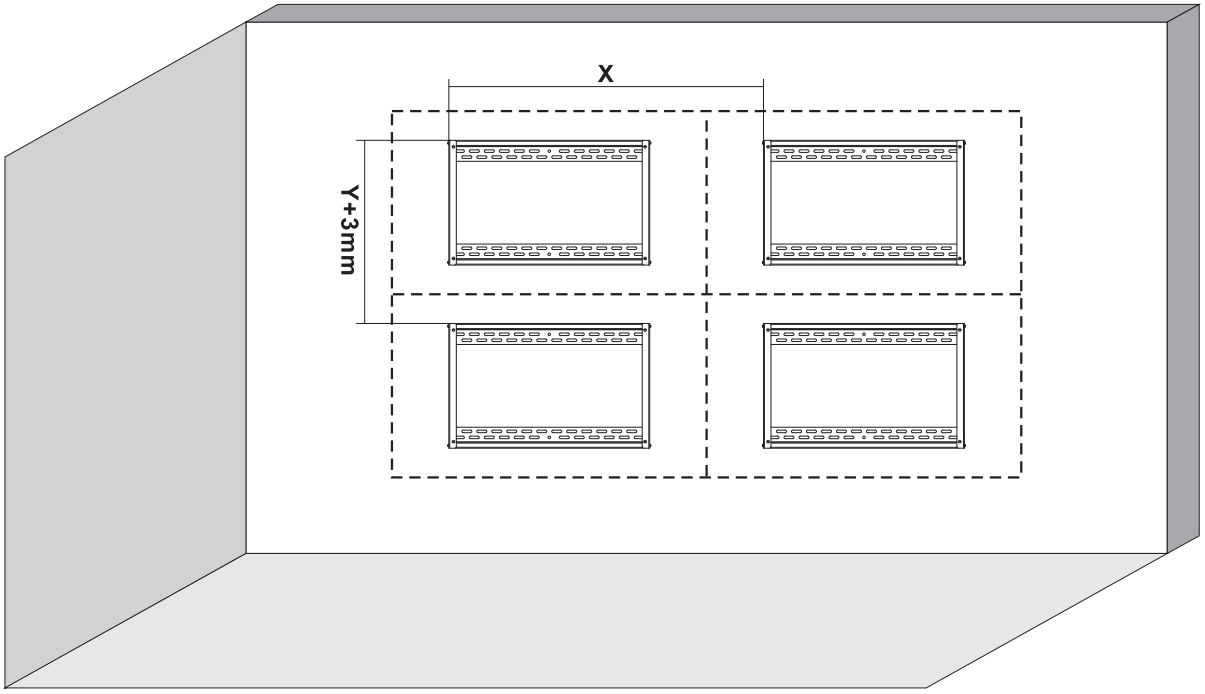

4

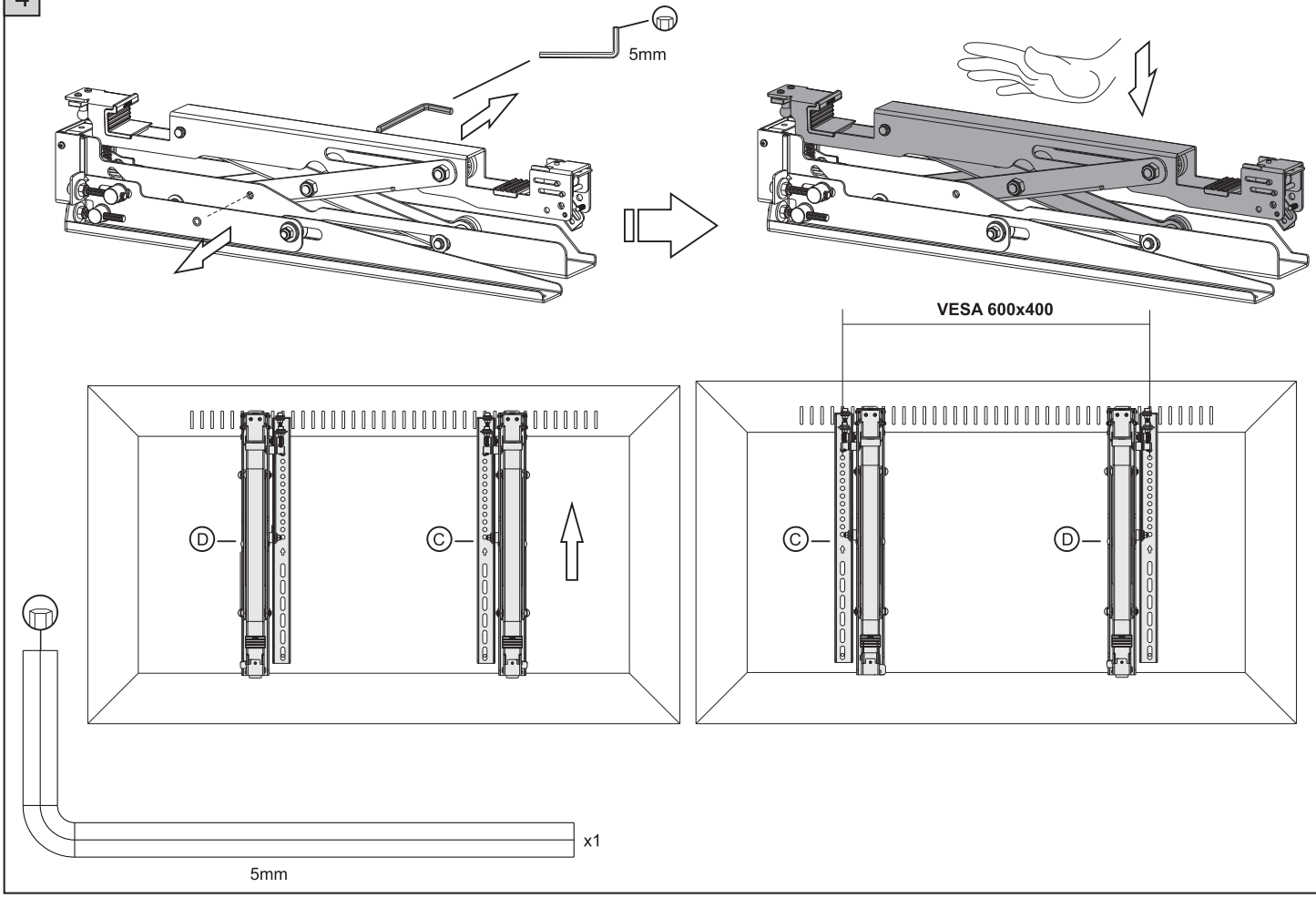

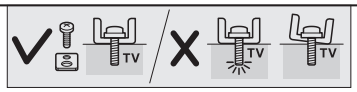

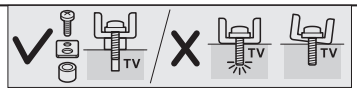

OPTIONAL

A1 OR A2 OR A3 A6

A3 OR A4 OR A5 A6 A7 OR A8

A7 OR A8

A6

A1 x4
M5x14mm

A2 x4
M6x14mm

A3 x4
M8x20mm

A4 x4
M6x30mm

A5 x4
M8x30mm

A6 x4

A7 x8

A8 x4

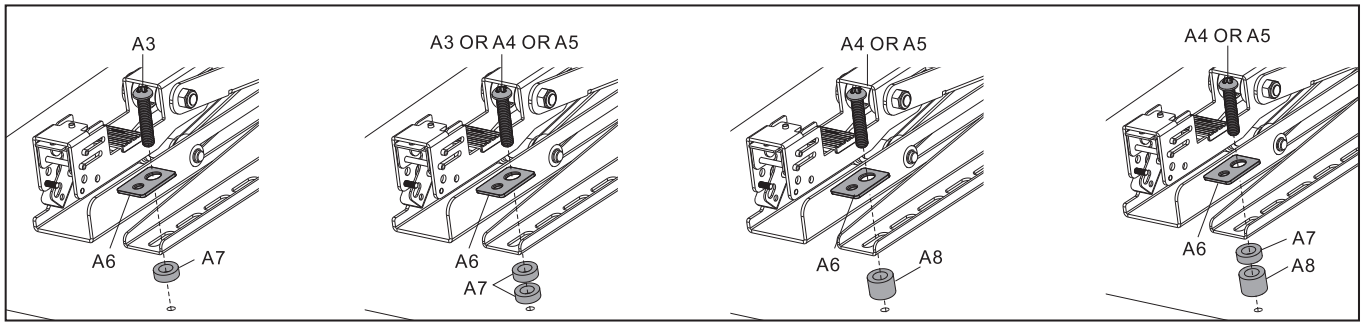

6

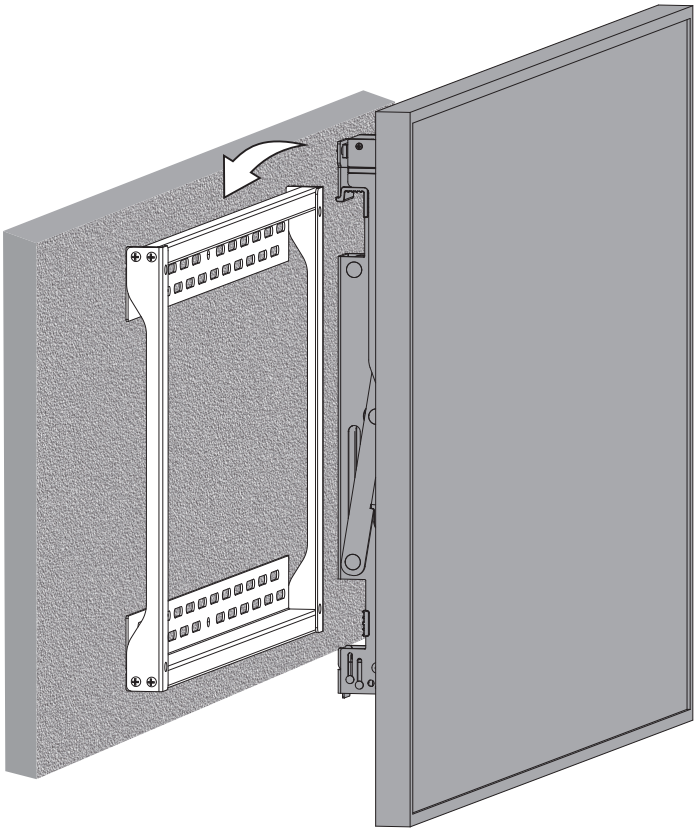

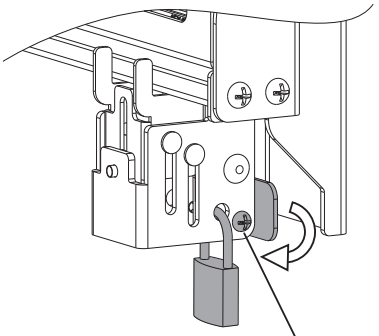

M4x12mm

x2

M4x12mm

7

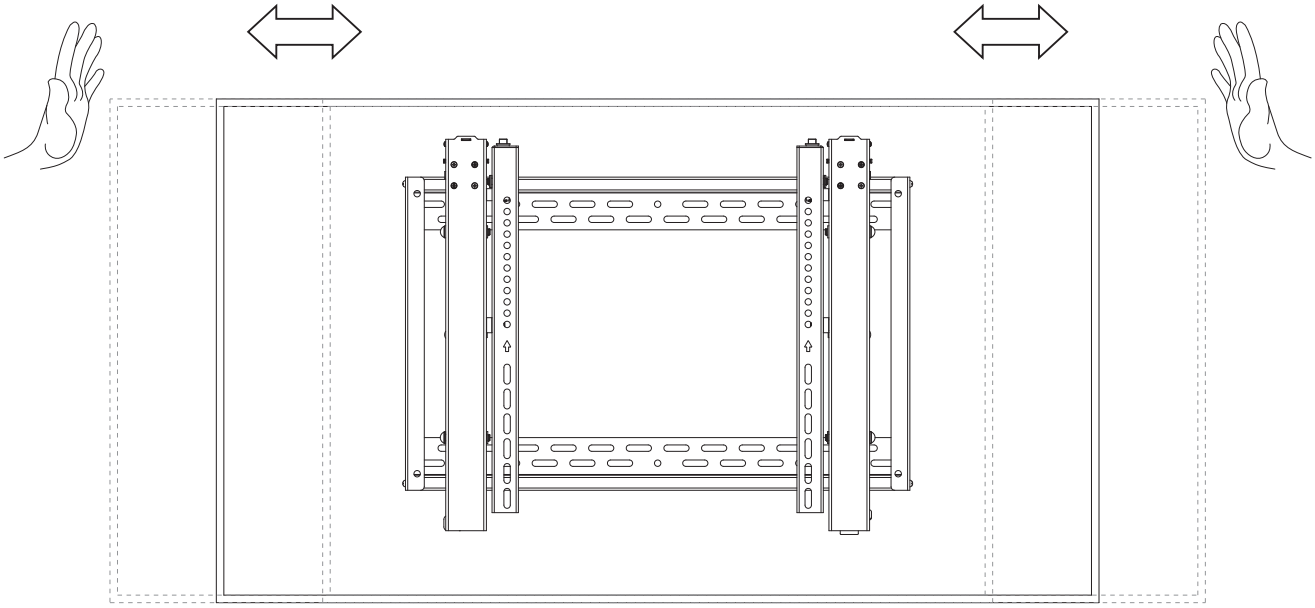

EN	TILT ADJUSTMENT
DE	ANPASSUNG DES NEIGUNGSWINKELS
ES	AJUSTE DE LA INCLINACIÓN
FR	RÉGLAGE DE L'INCLINAISON
NL	KANTELINSTELLING
IT	REGOLAZIONE DELL'INCLINAZIONE
DK	JUSTERING AF HÆLDNING
PT	REGULAÇÃO DA INCLINAÇÃO
PL	REGULACJA NACHYLENIA

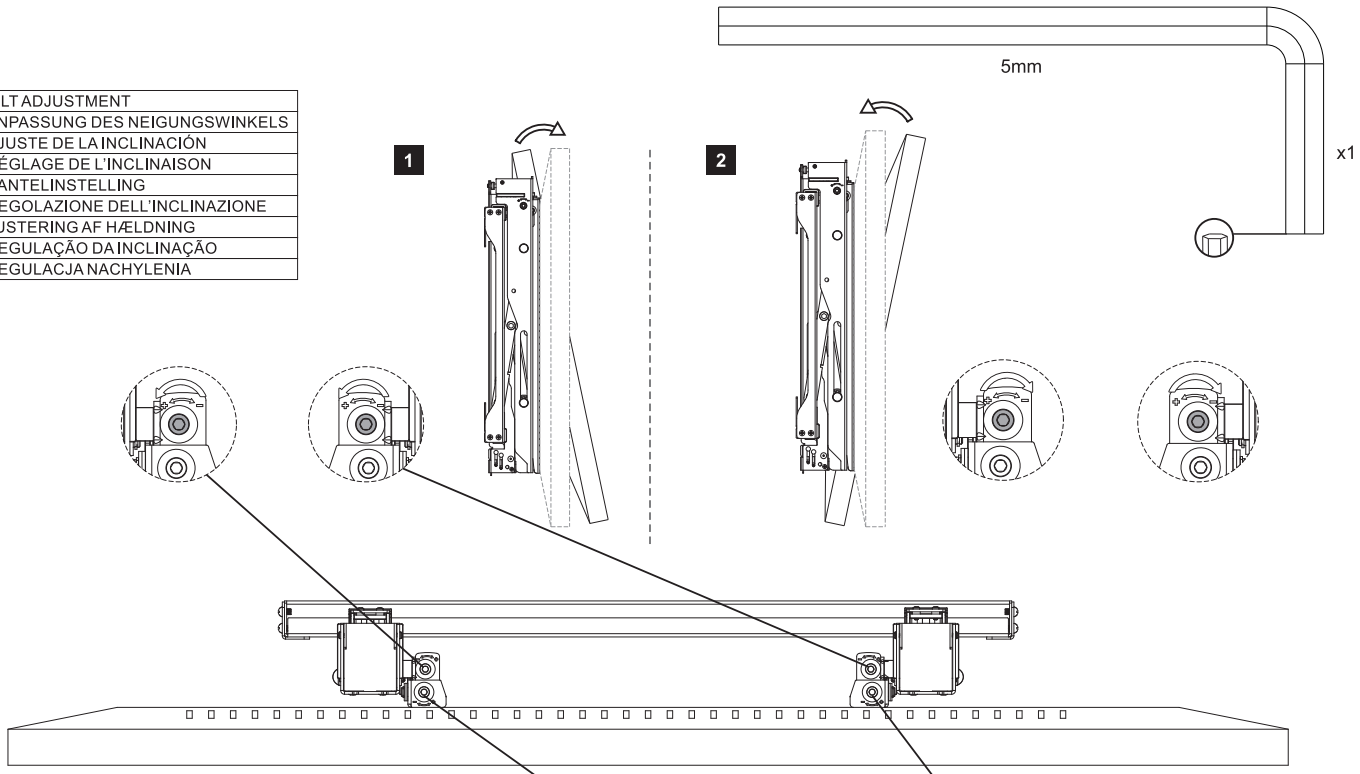

EN	HEIGHT ADJUSTMENT
DE	HÖHENVERSTELLUNG
ES	AJUSTE DE LA ALTURA
FR	RÉGLAGE DE LA HAUTEUR
NL	HOOGTEAFSTELLING
IT	REGOLAZIONE DELL'ALTEZZA
DK	HØJDEJUSTERING
PT	REGULAÇÃO DA ALTURA
PL	REGULACJA WYSOKOŚCI

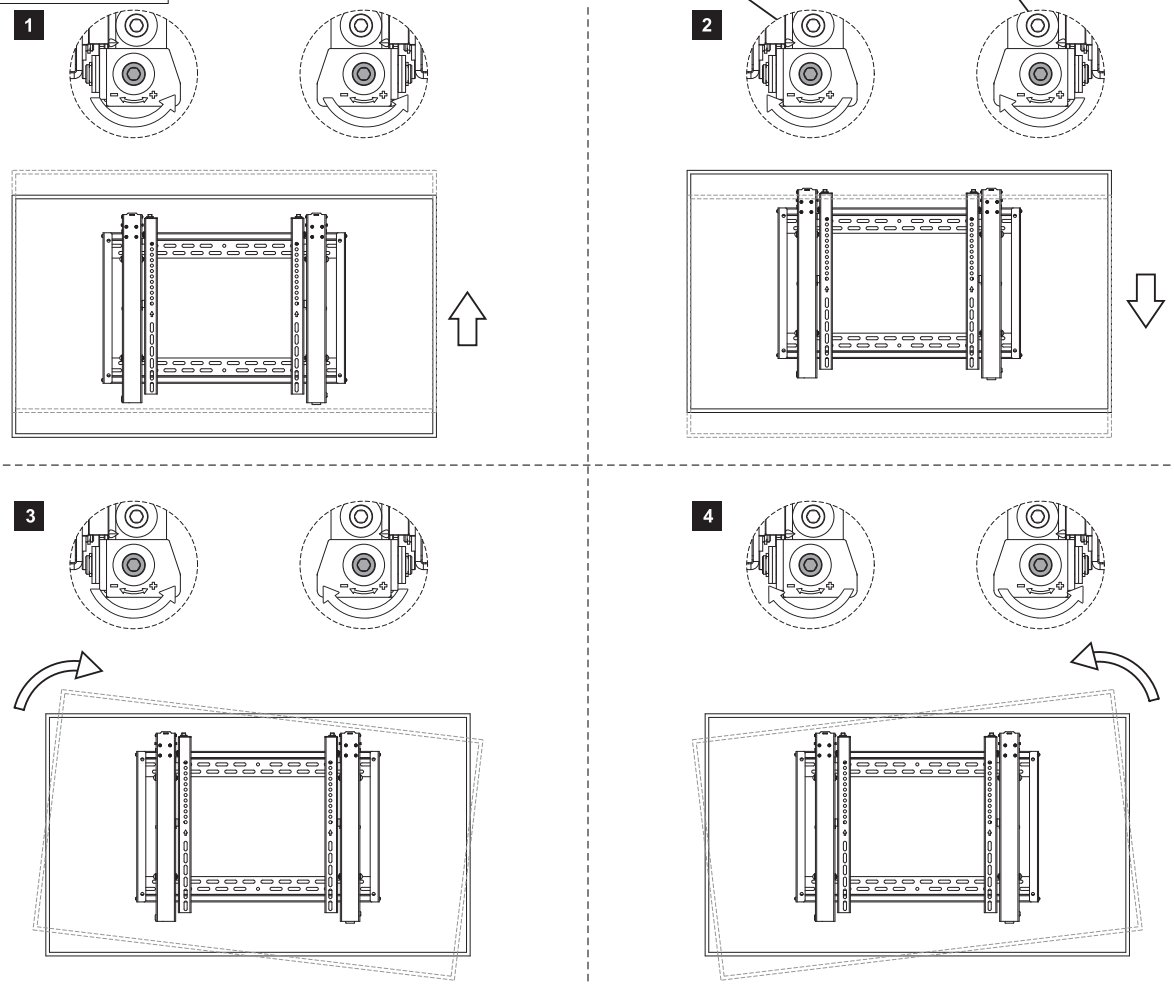

EN	DEPTH ADJUSTMENT
DE	TIEFENVERSTELLUNG
ES	AJUSTE DE LA PROFUNDIDAD
FR	RÉGLAGE DE LA PROFONDEUR
NL	DIEPTEAFSTELLING
IT	REGOLAZIONE DELLA PROFONDITÀ
DK	DYBDEJUSTERING
PT	REGULAÇÃO DA PROFUNDIDADE
PL	REGULACJA GŁĘBOKOŚCI

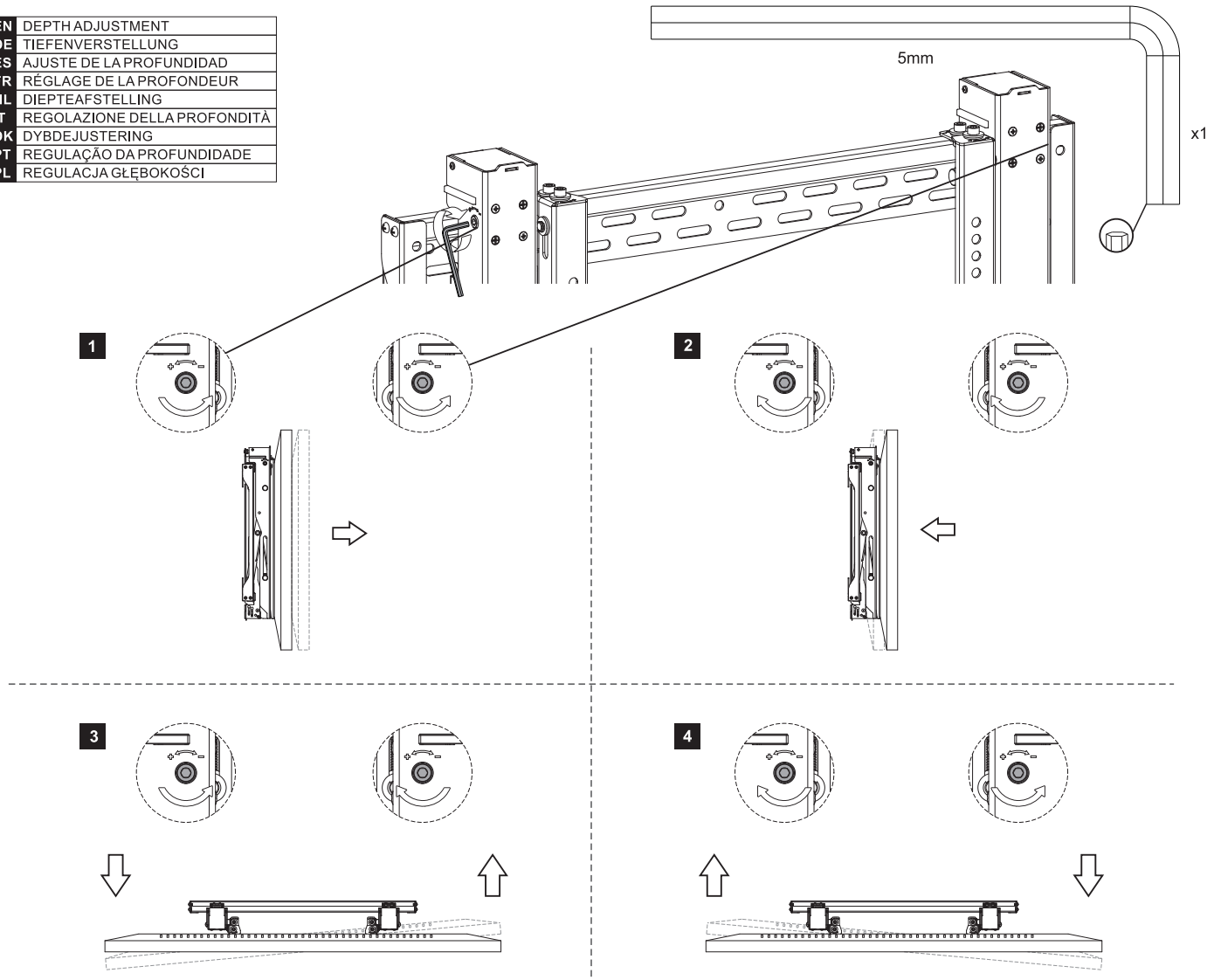

8

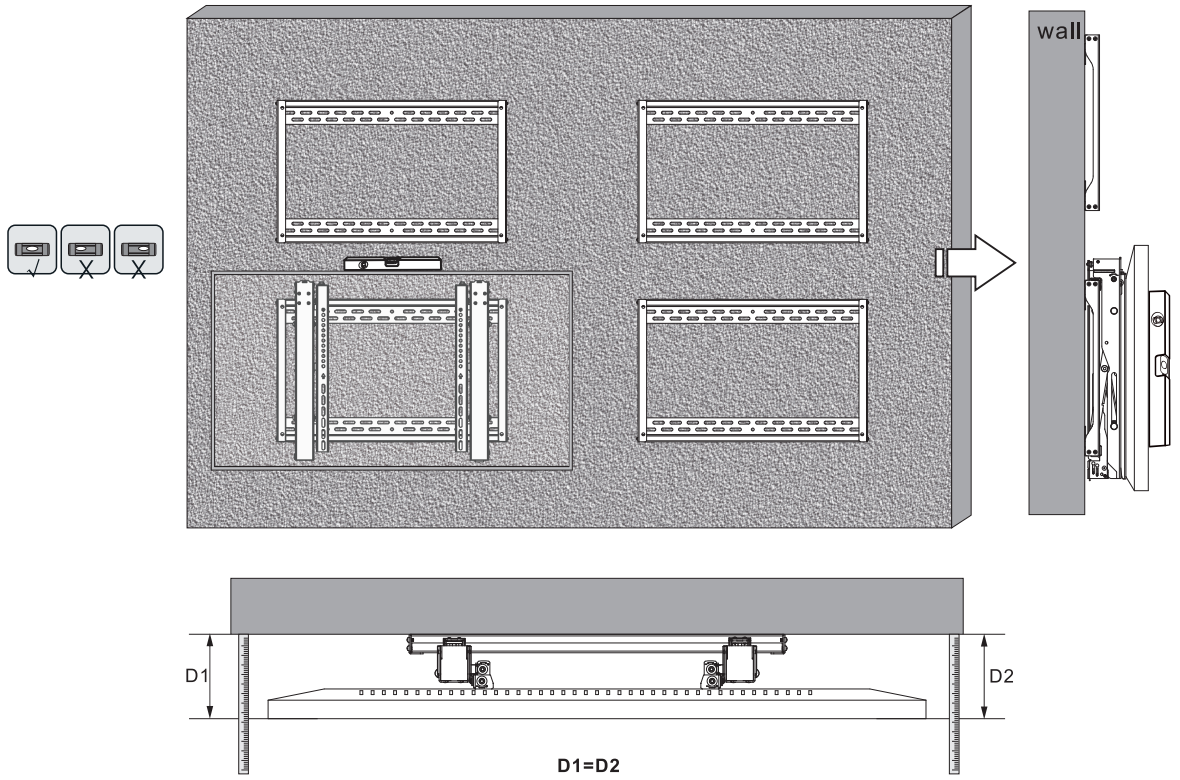

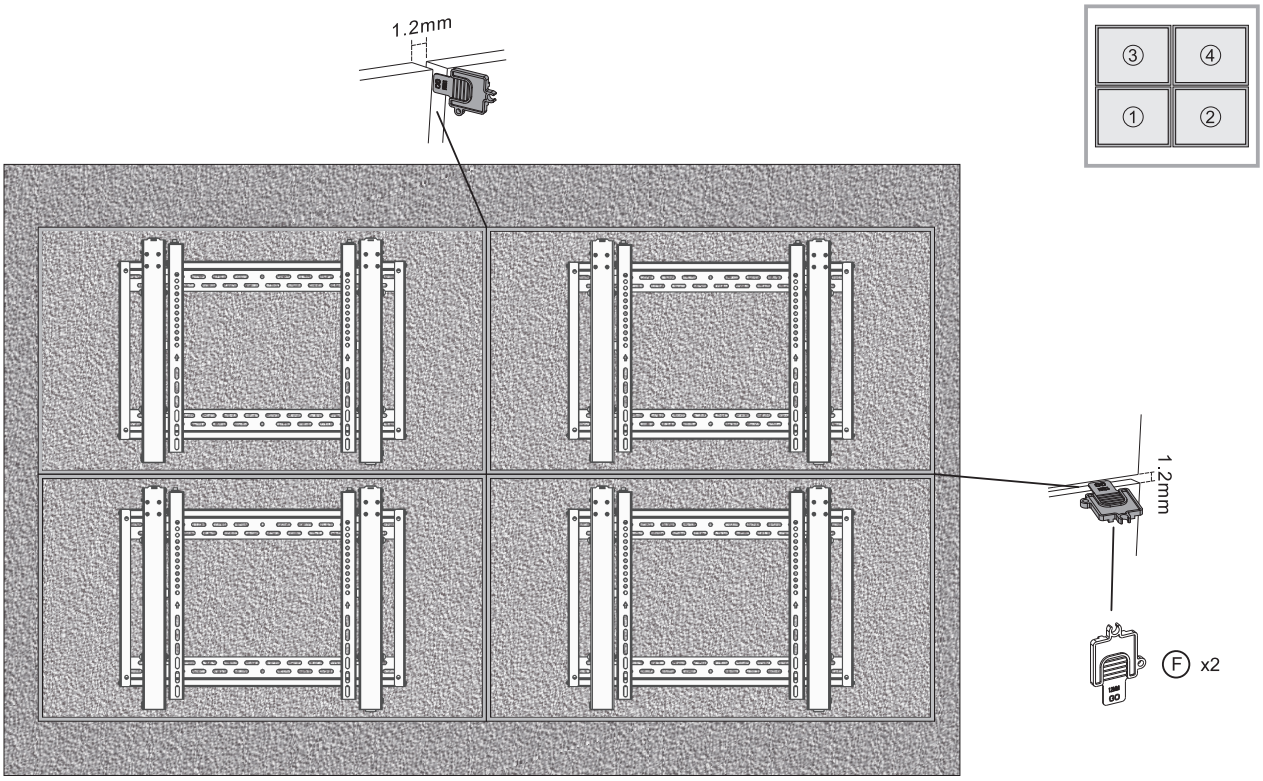
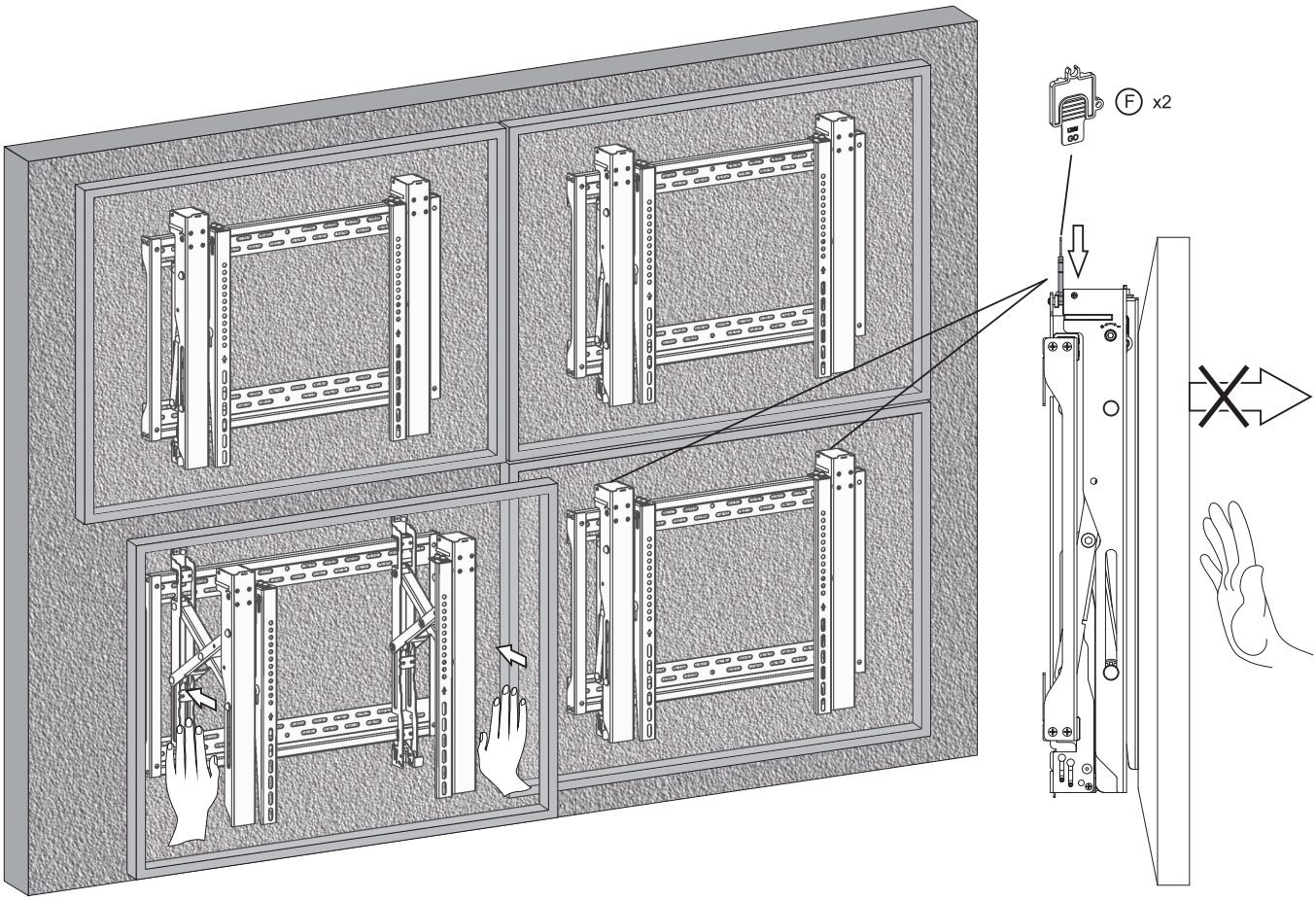
9