VFM-F27

vav.link/vfm-f27/

VISION

1

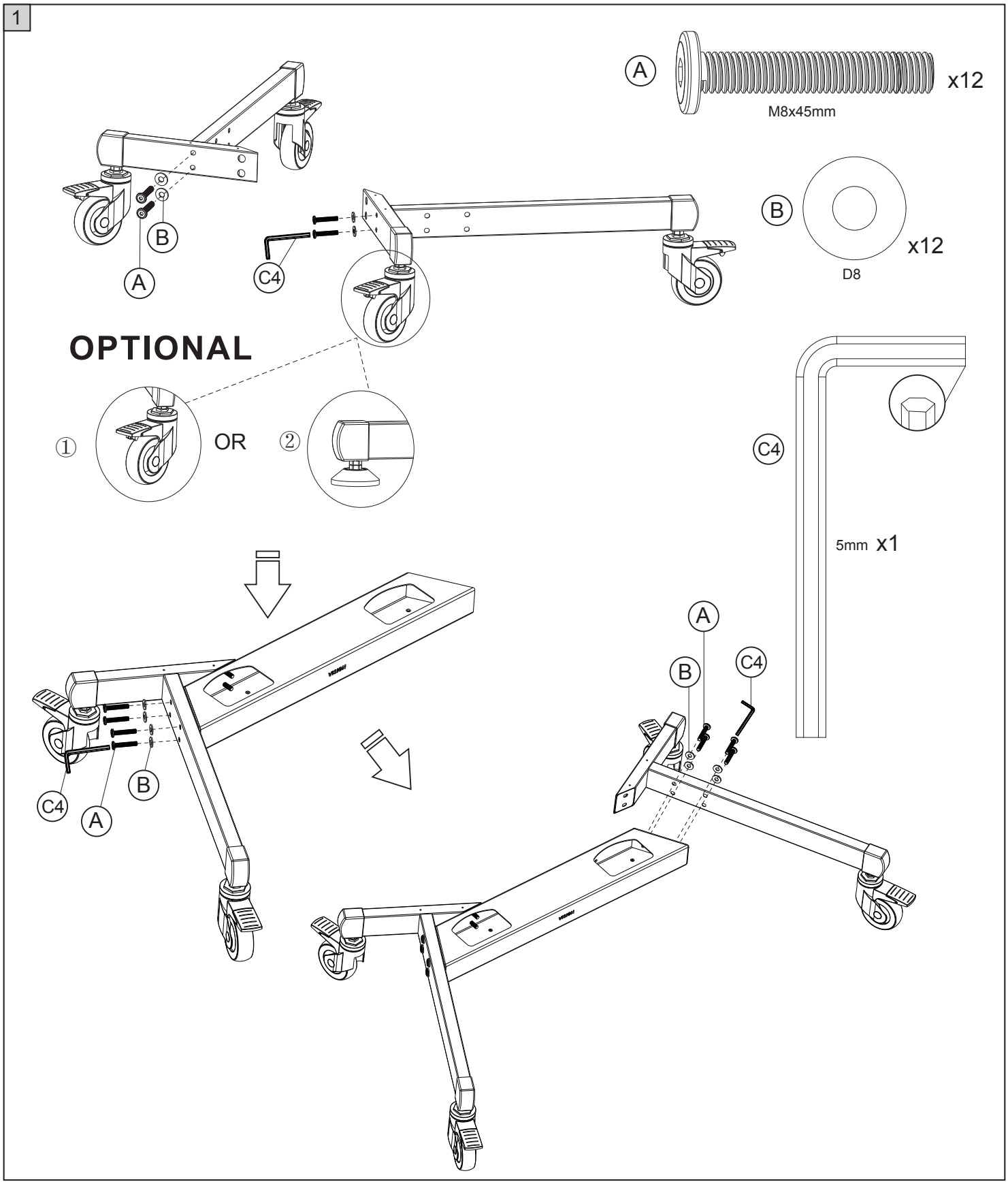

2

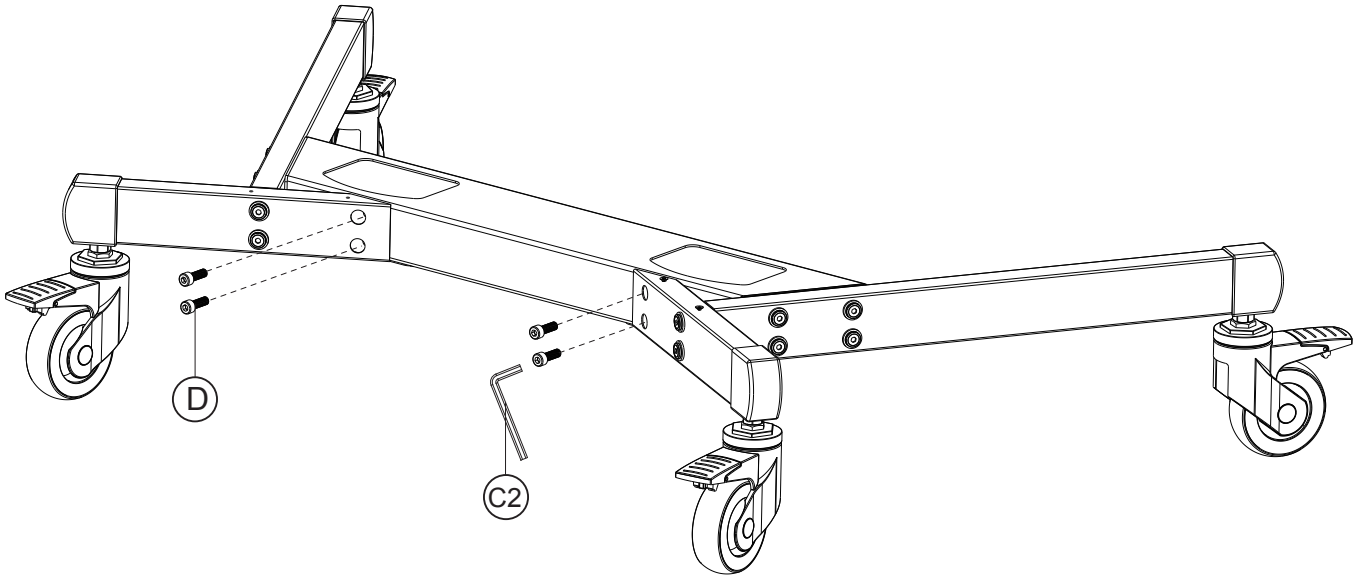
D
C2

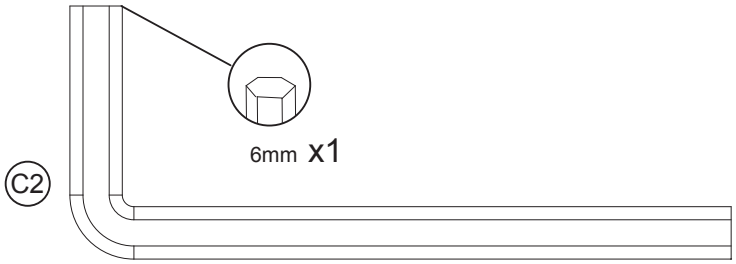
C2
6mm x1

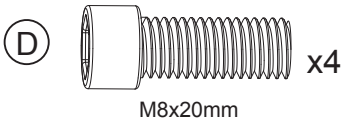
D
x4
M8x20mm

3

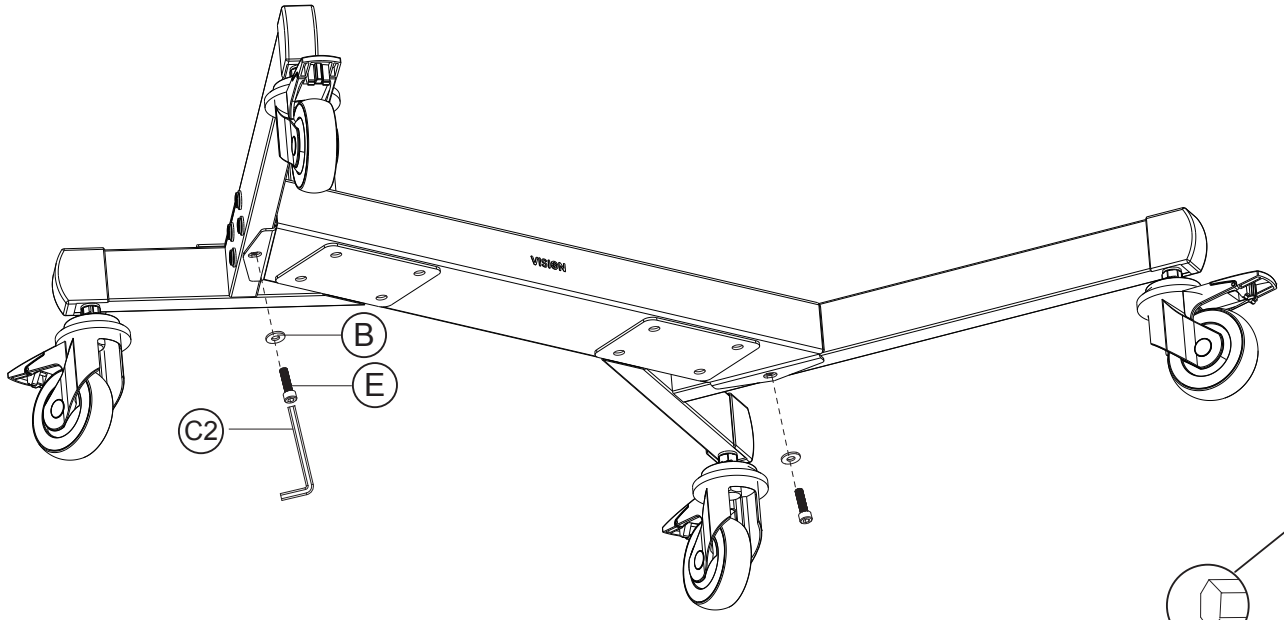
VISION
B
E
C2

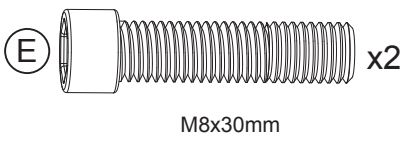
E
x2
M8x30mm

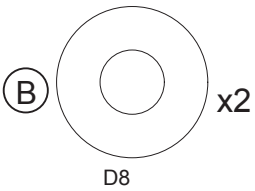
B
x2
D8

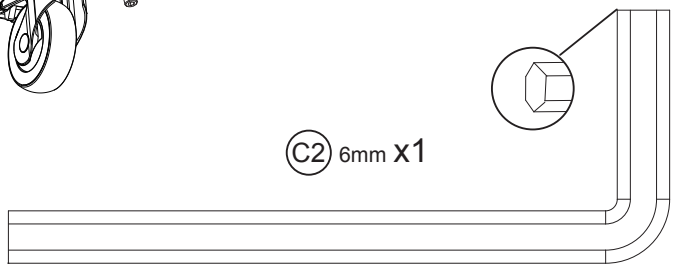
C2 6mm x1

4

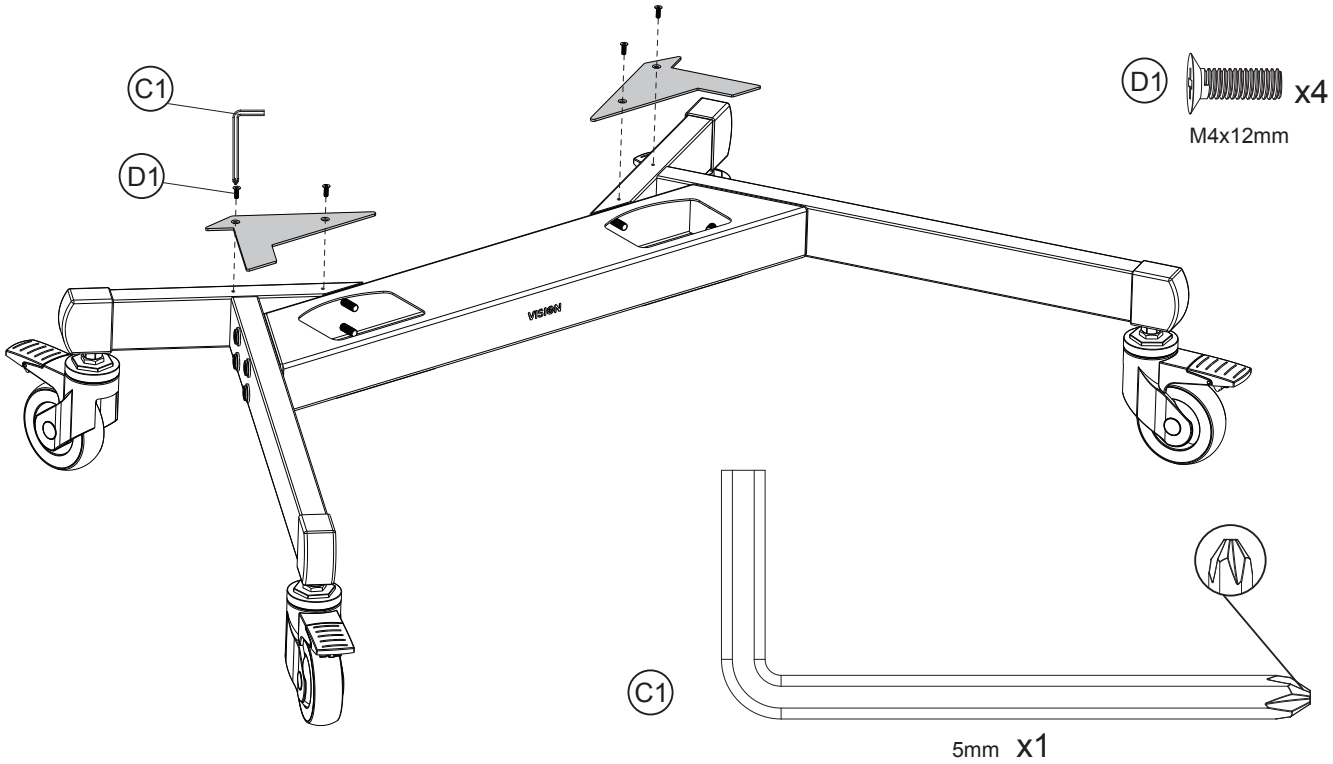

5

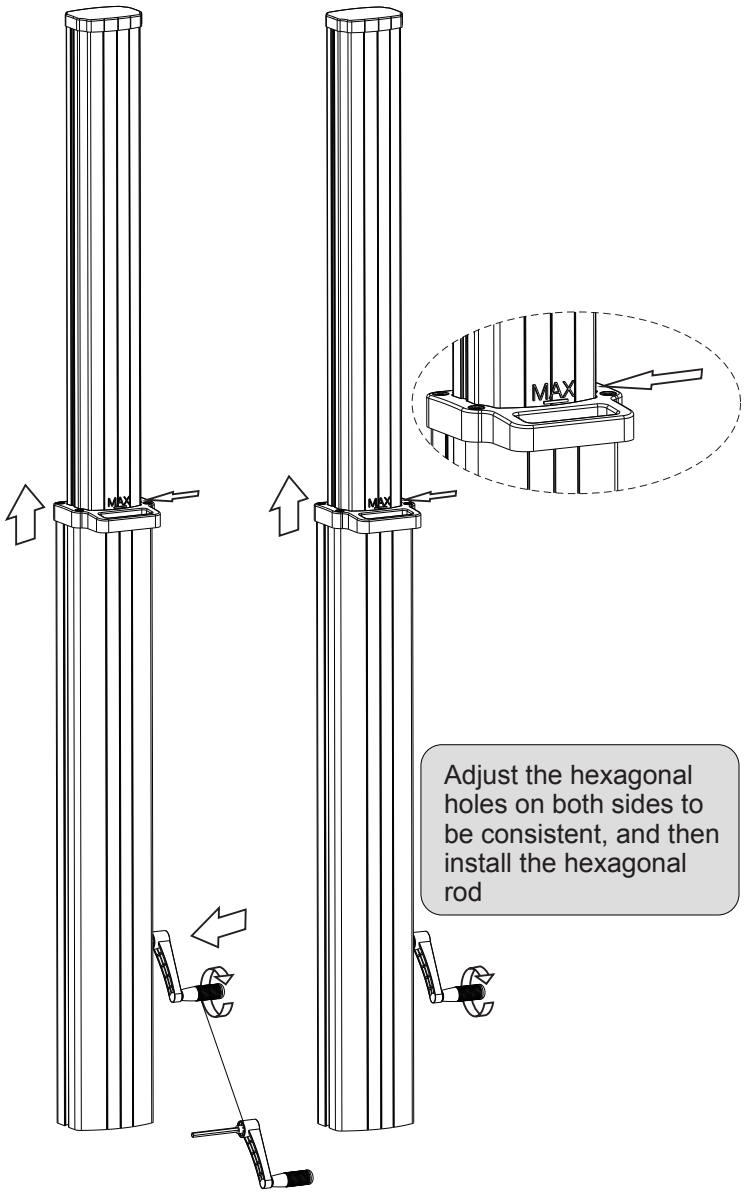

Adjust the hexagonal holes on both sides to be consistent, and then install the hexagonal rod

6

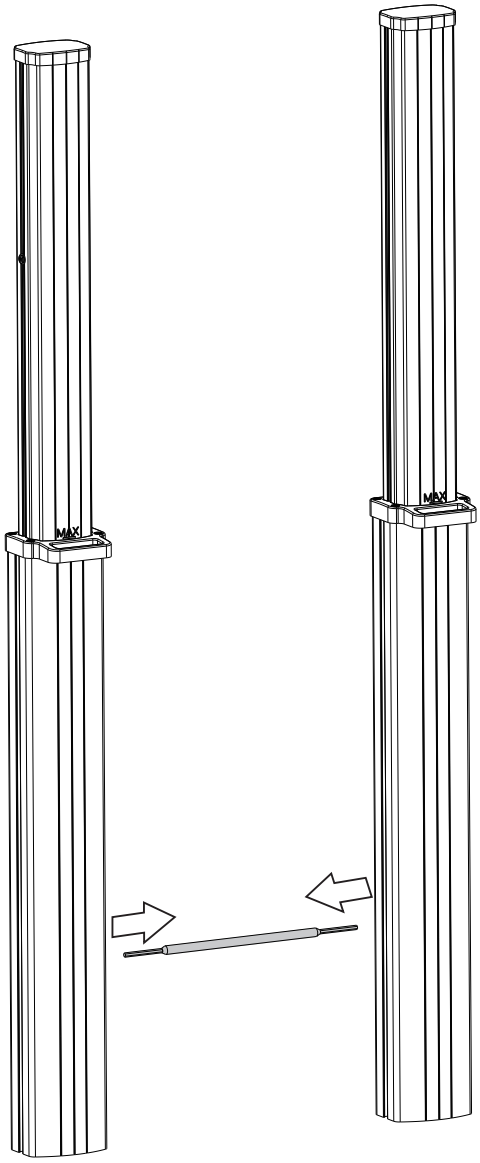

6

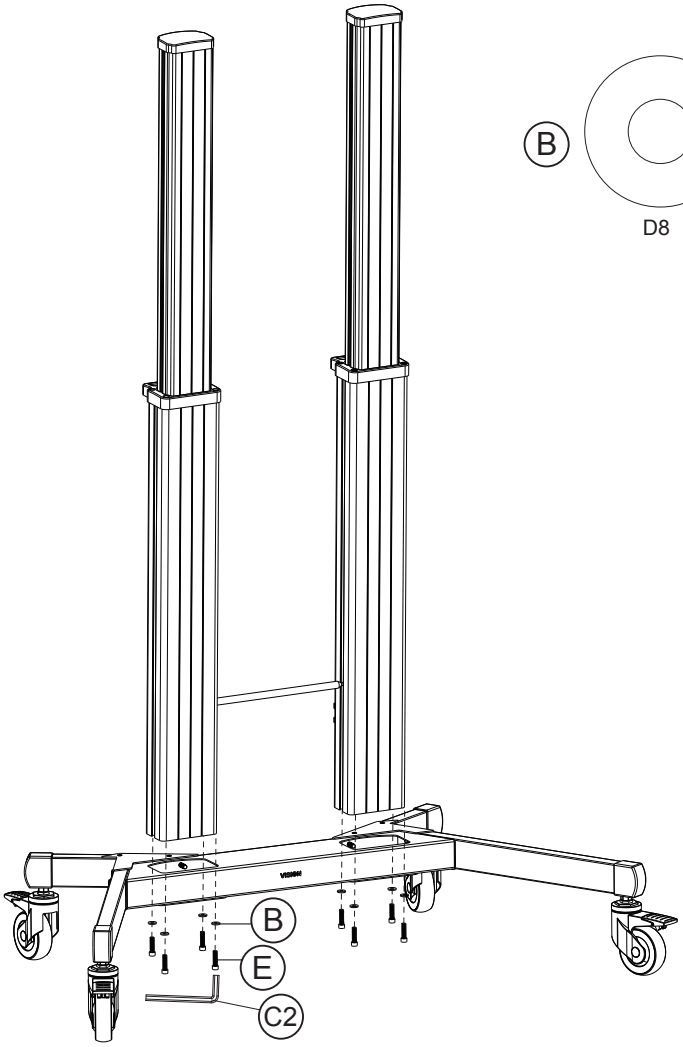

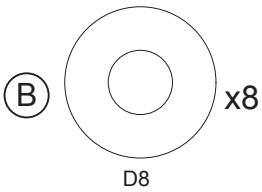

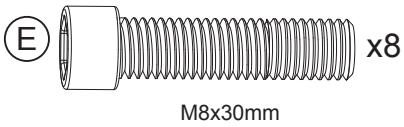

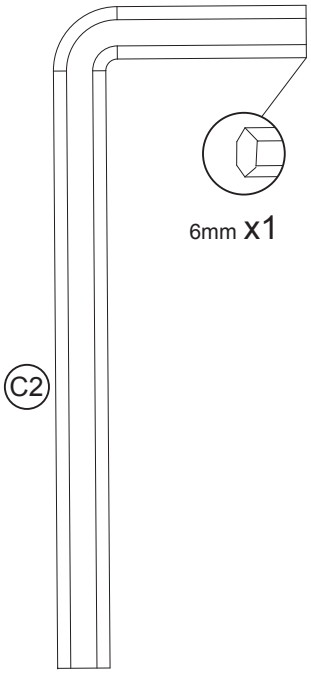

7

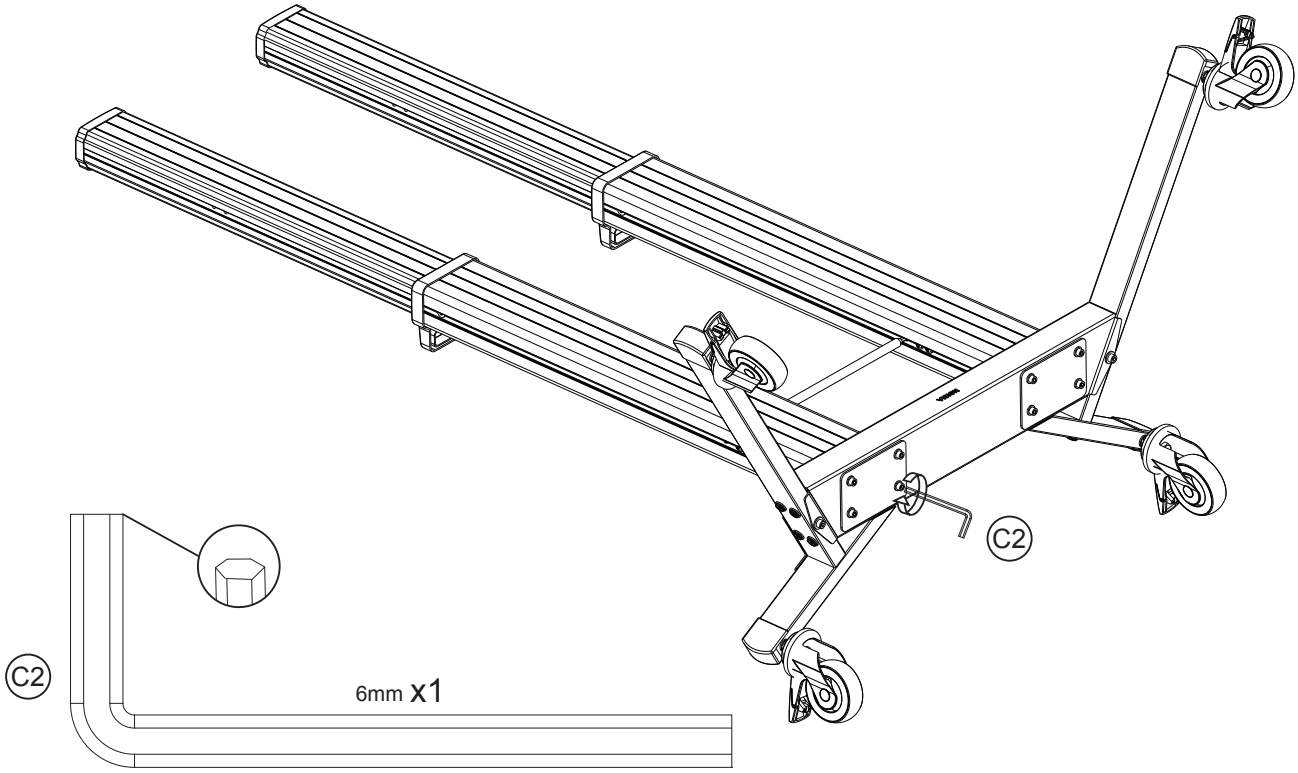

8

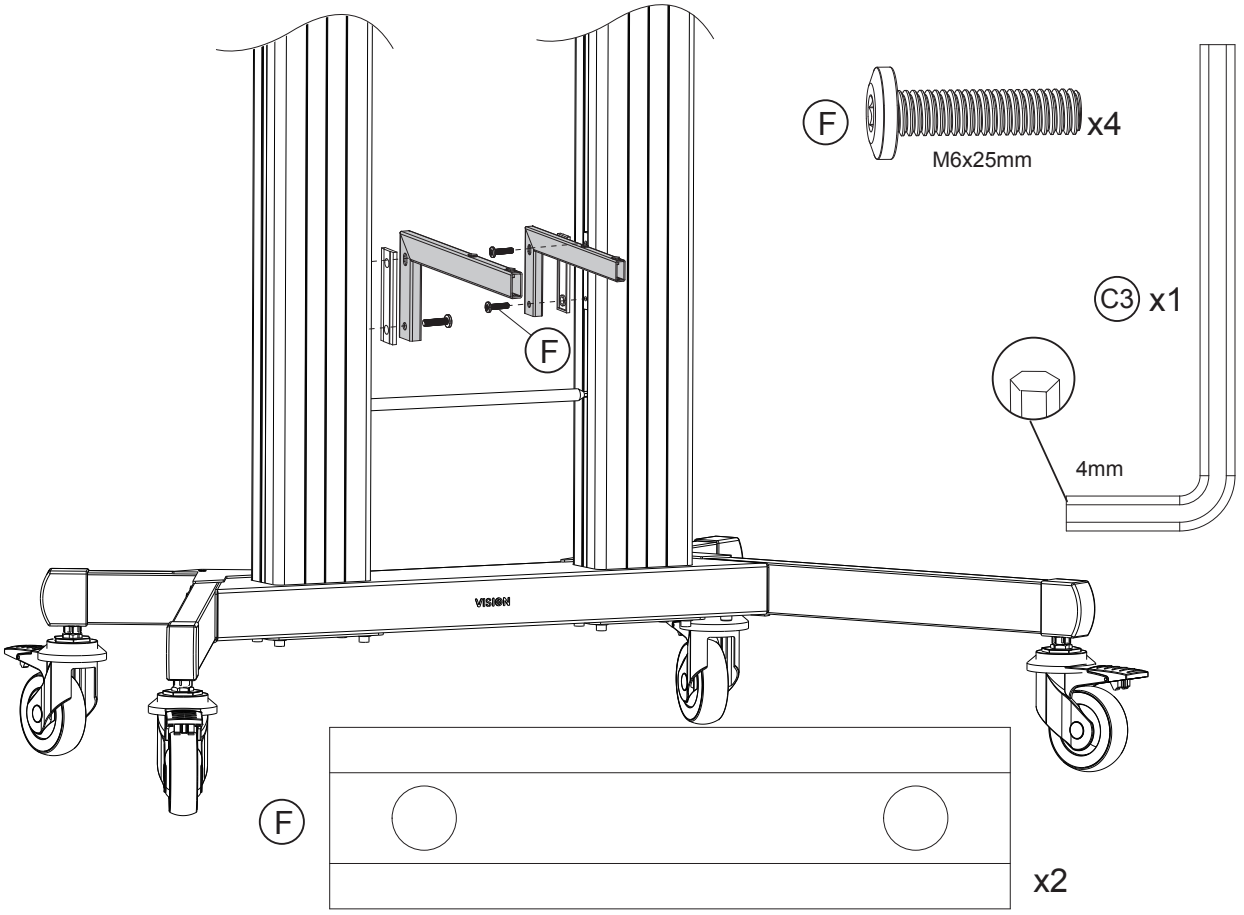
F
x4
M6x25mm
C3
x1
4mm
F
VISION
F
x2

9

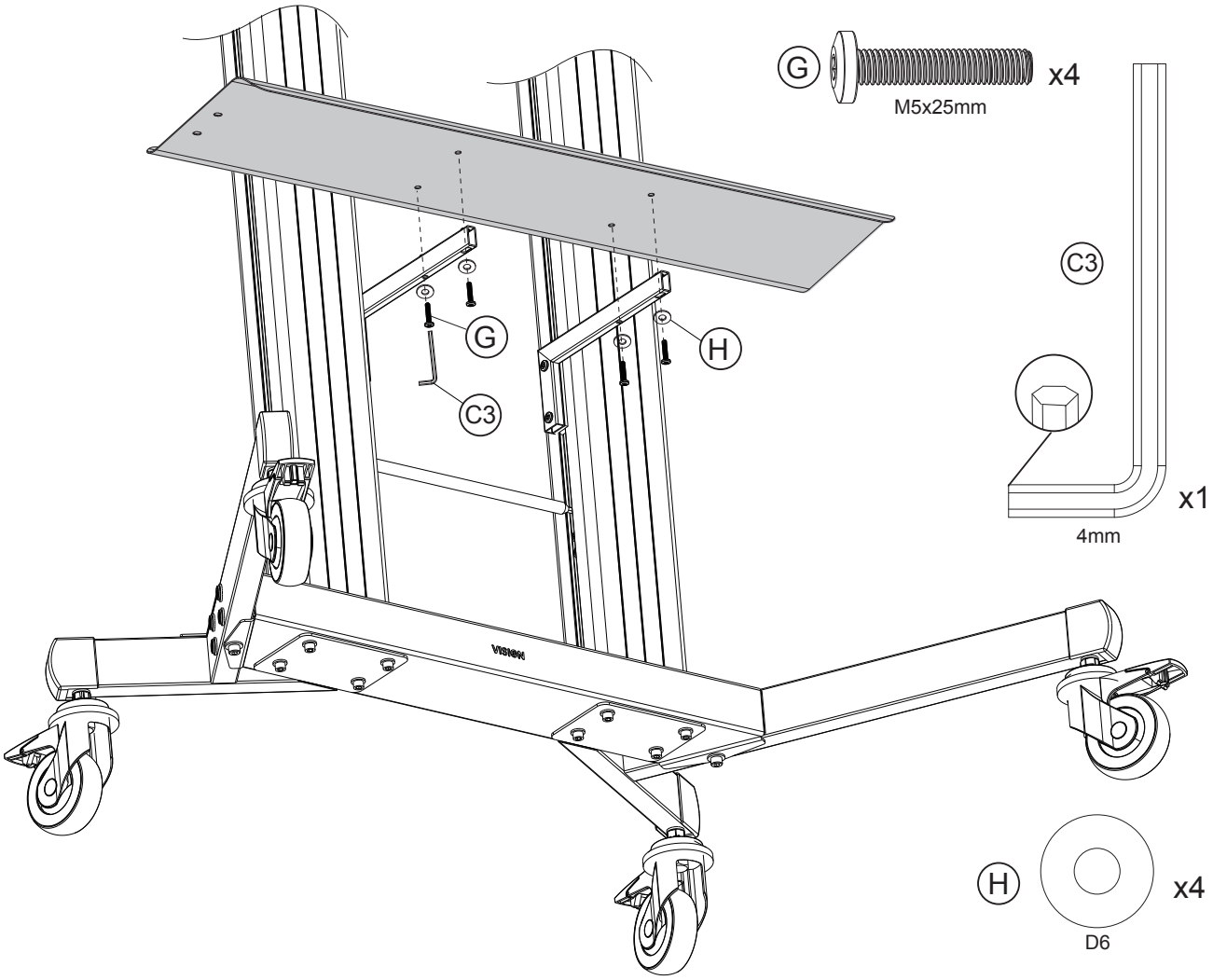
G
x4
M5x25mm
C3
G
H
C3
x1
4mm
VISION
H
x4
D6

10

OPTIONAL WALL BRACKETS

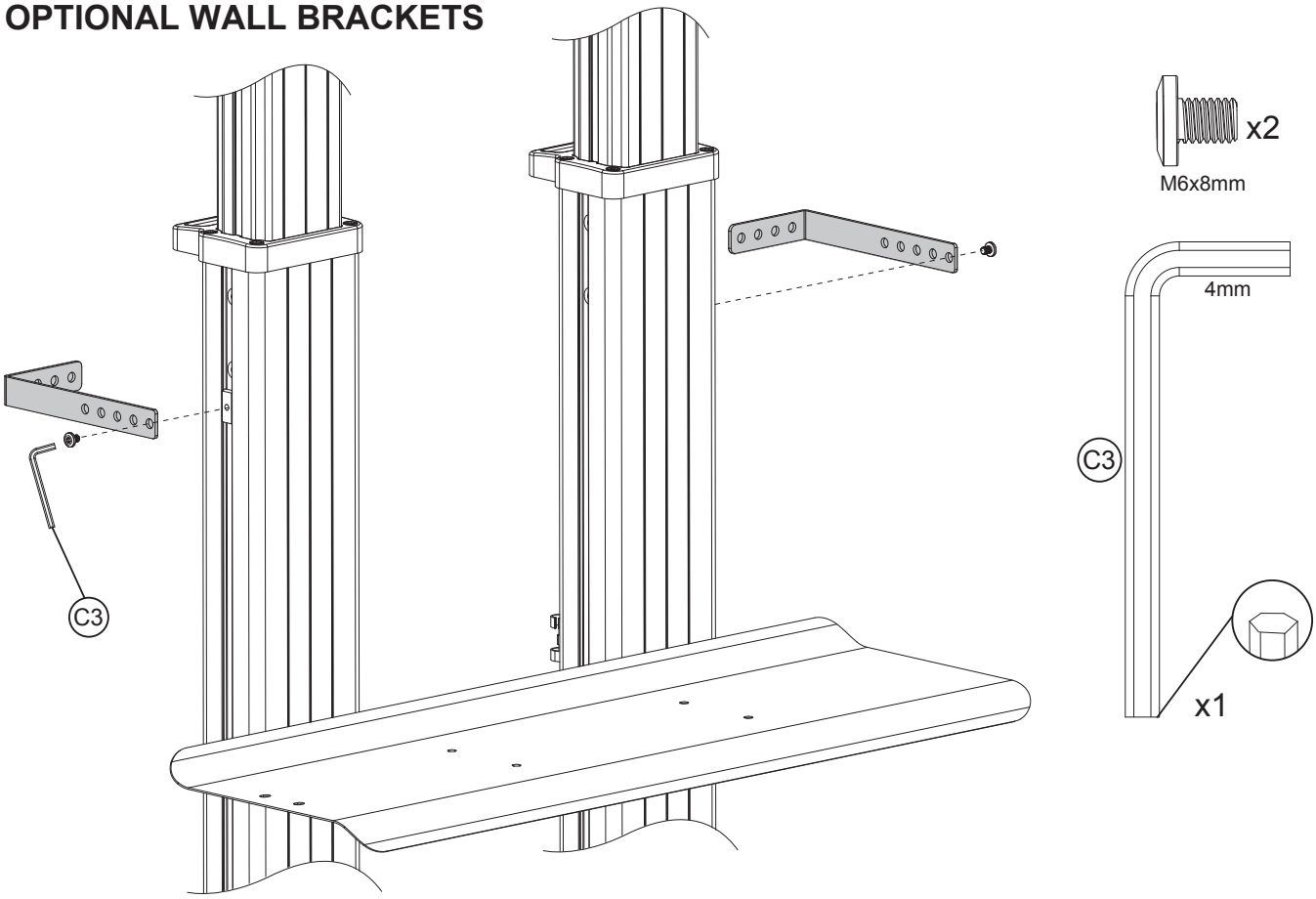

11

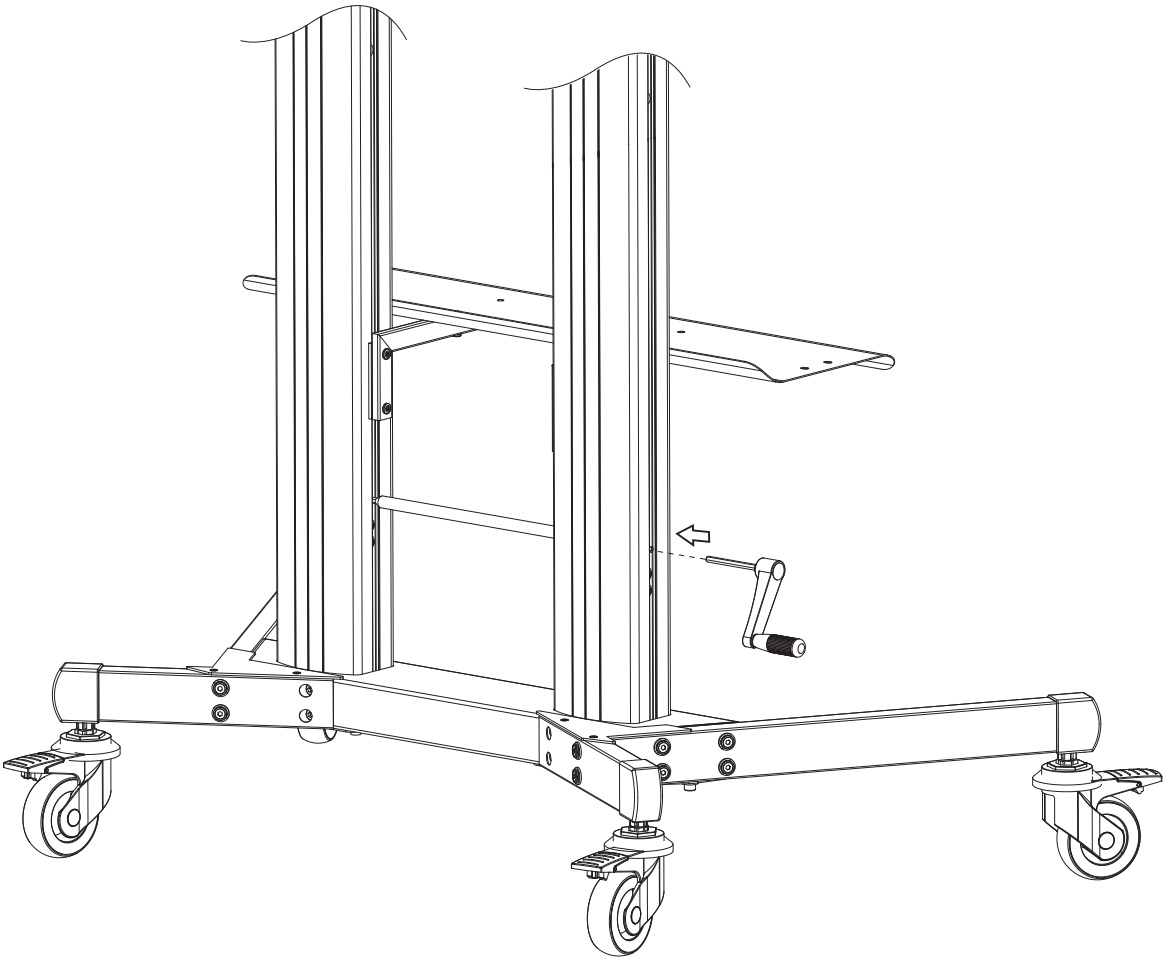

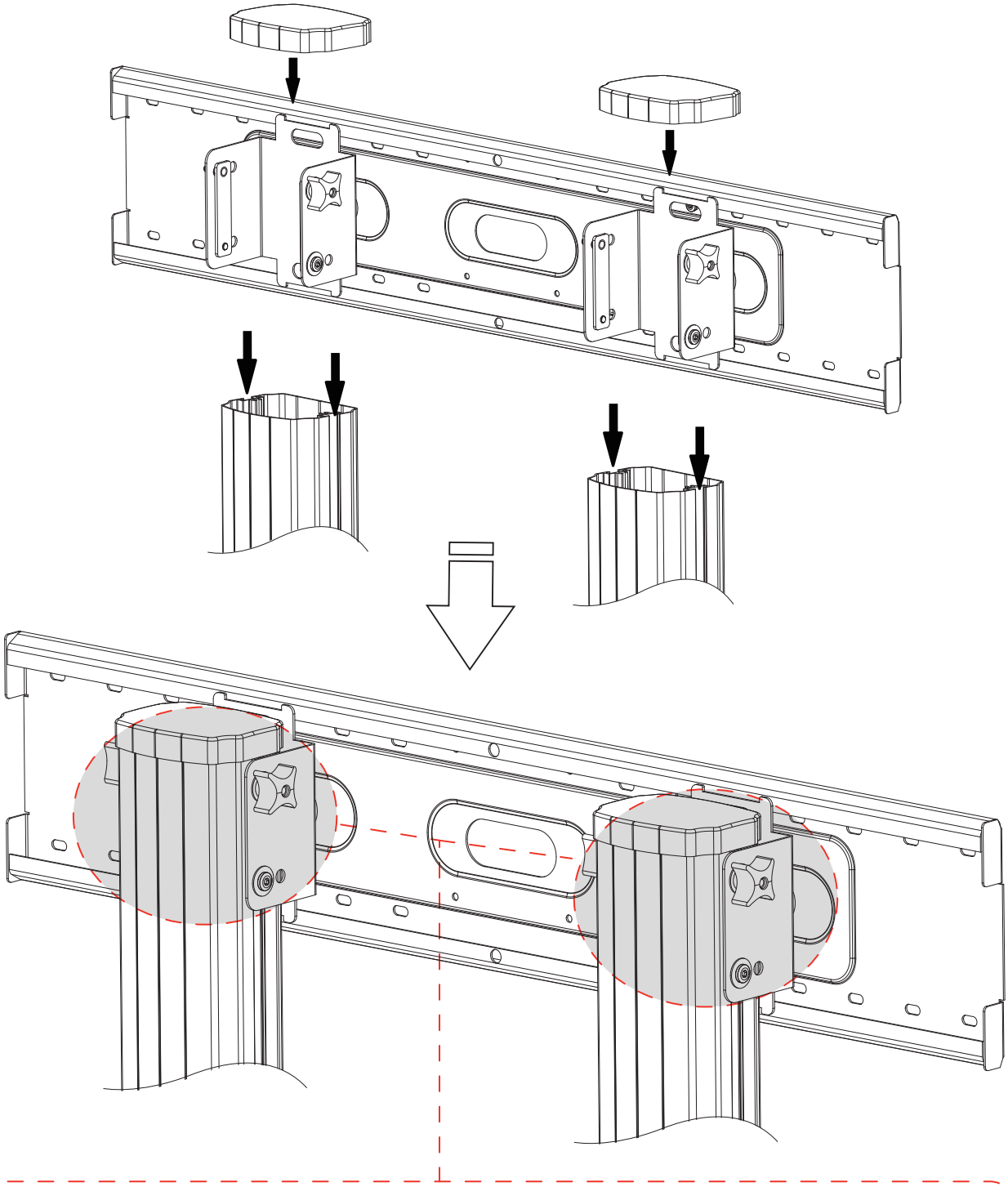

OPTIONAL

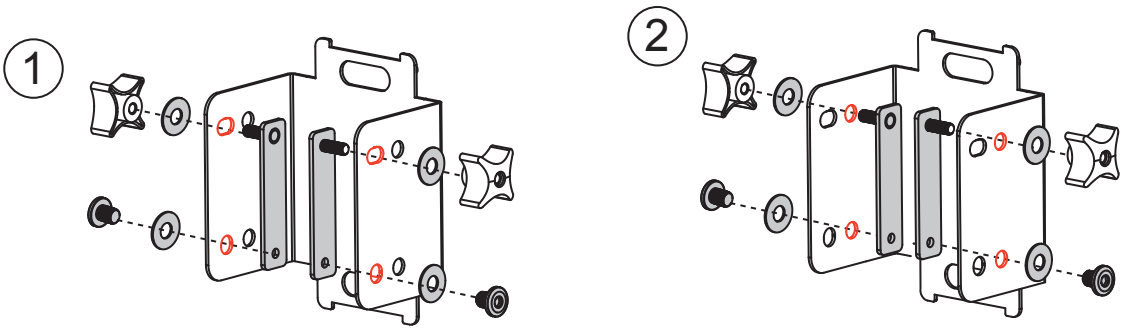

13

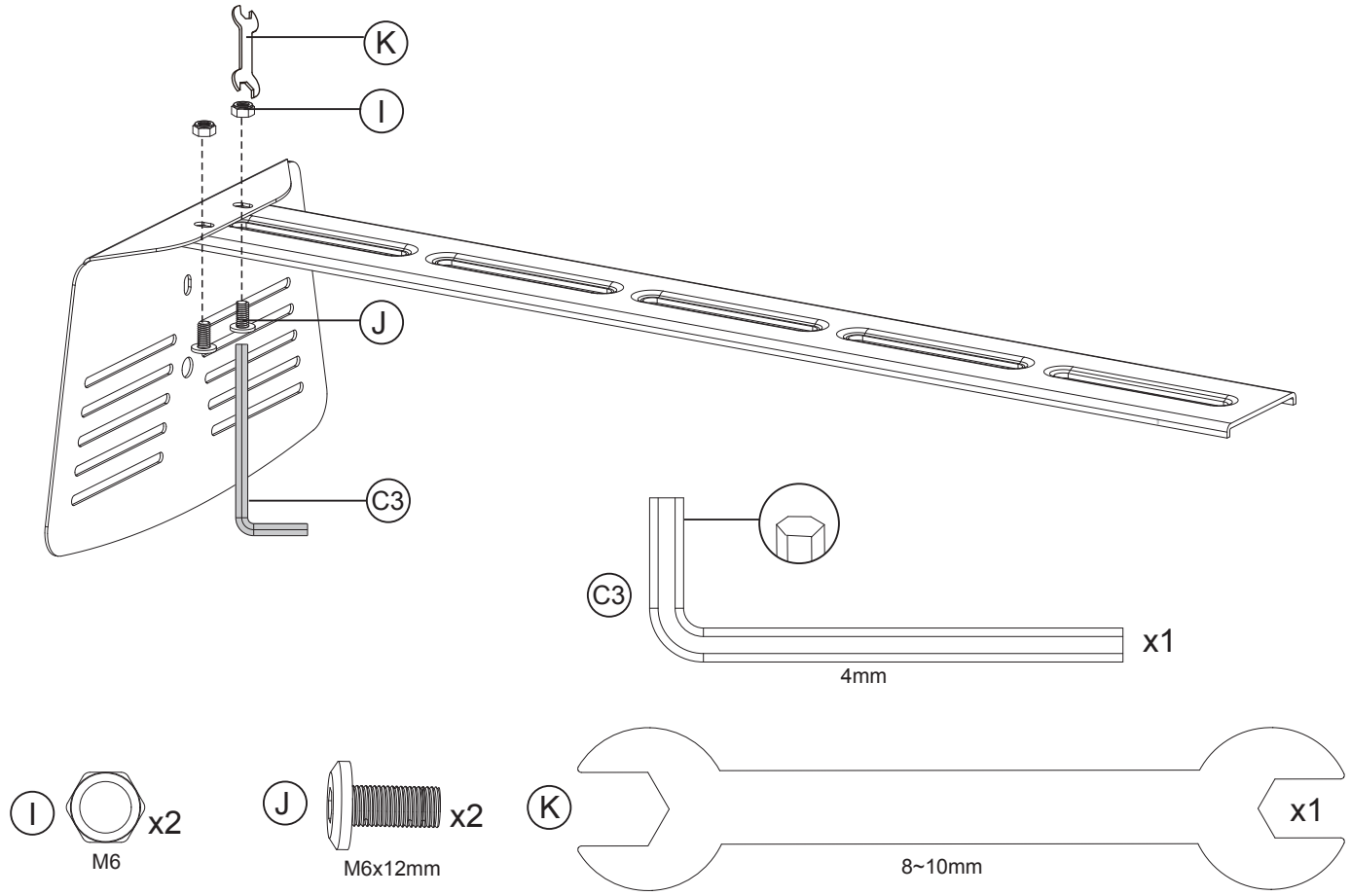
K
I
J
C3
C3
x1
4mm
I
x2
M6
J
x2
M6x12mm
K
x1
8~10mm

14

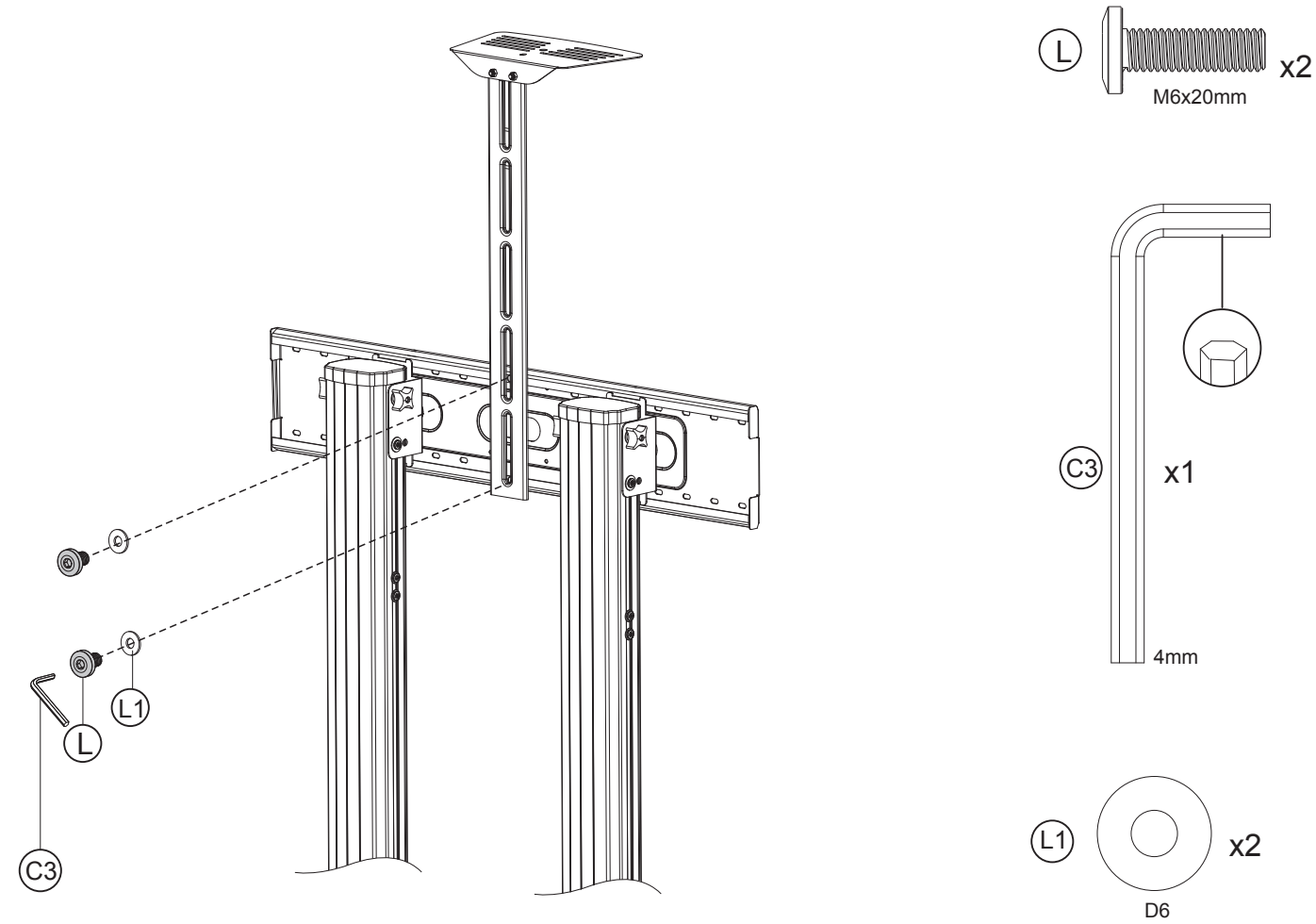
L
x2
M6x20mm
C3
x1
4mm
L1
L
C3
L1
x2
D6

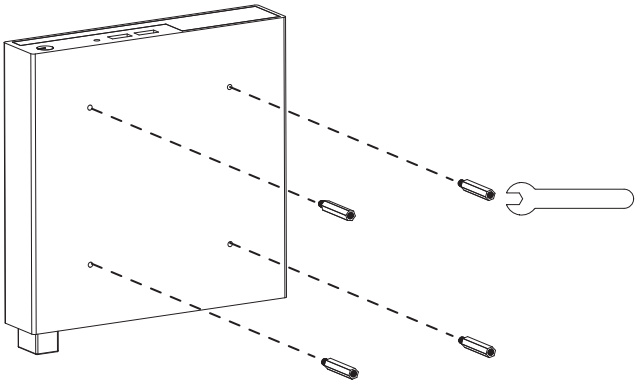

x4

M4x10mm

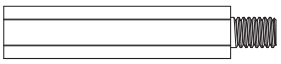

x4

M4*30mm+6mm

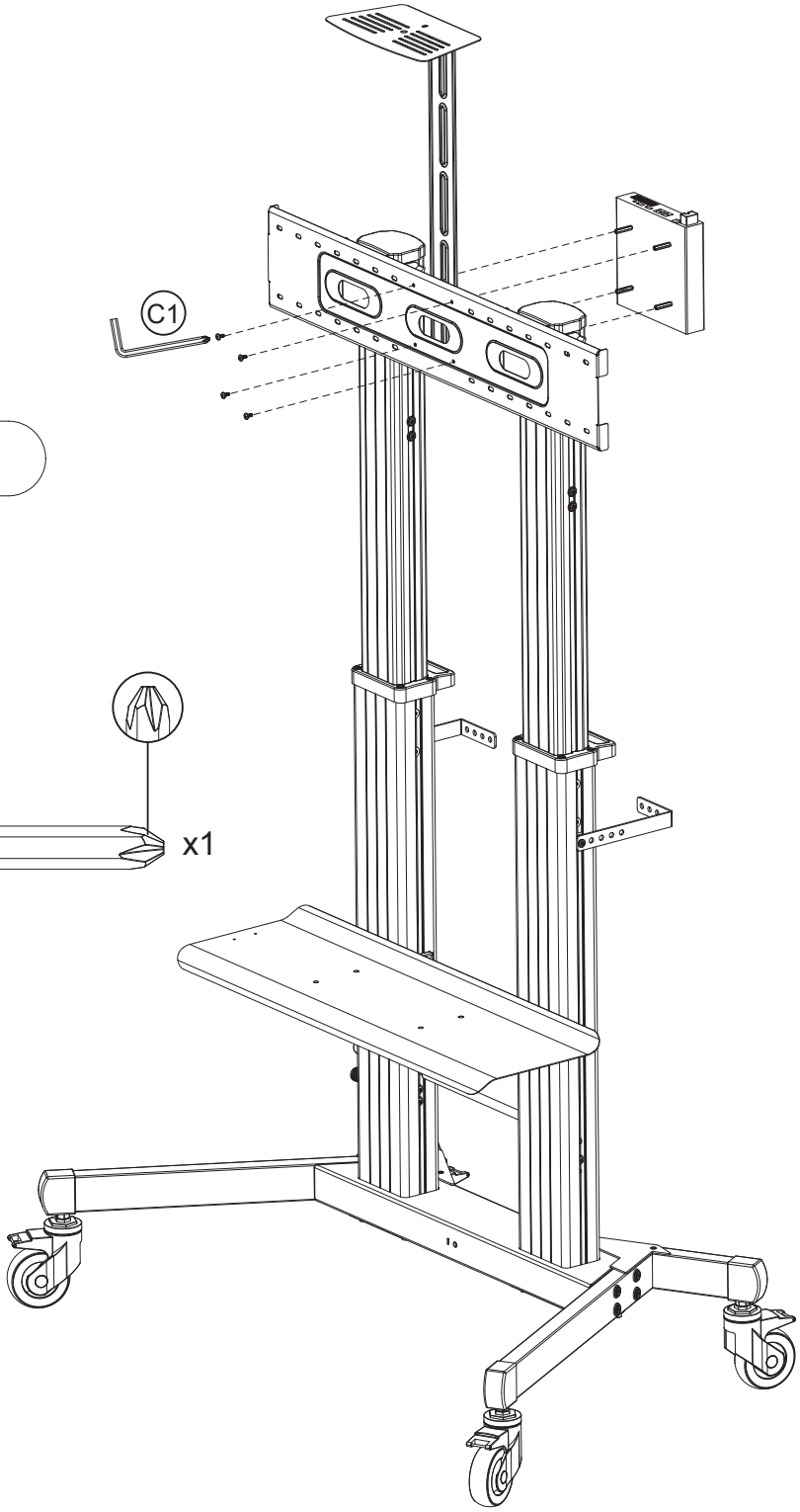

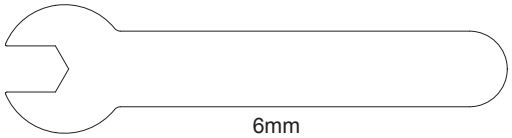

6mm

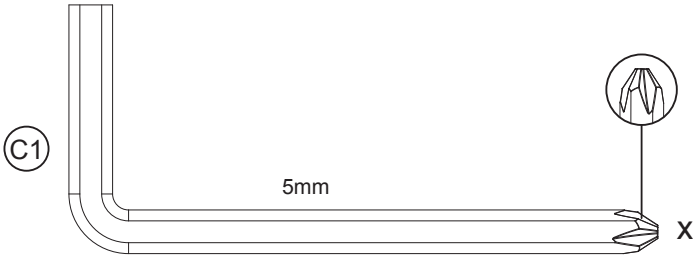

x1

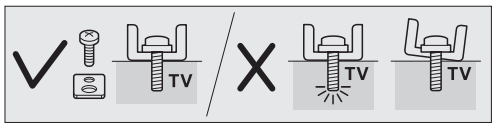

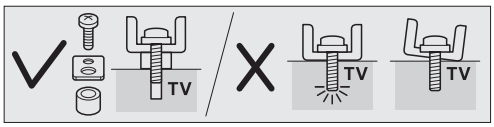

OPTIONAL

A1 OR A2 A6

A3 OR A4 OR A5 A6 A7 OR A8

A6

A7 OR A8

A1 x4

M5x14mm

A2 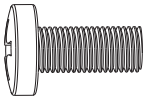 x4

M6x14mm

A3 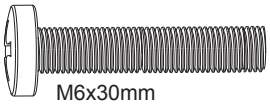 x4

M6x30mm

A4 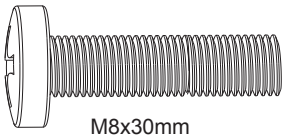 x4

M8x30mm

A6 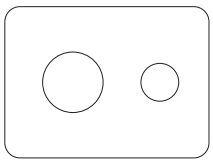 x4

A5 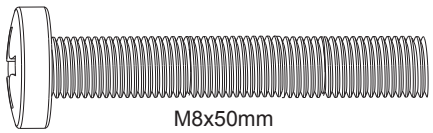 x4

M8x50mm

A7 x4

A8 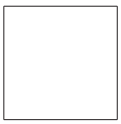 x4

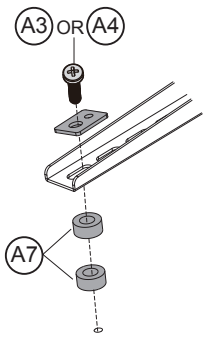

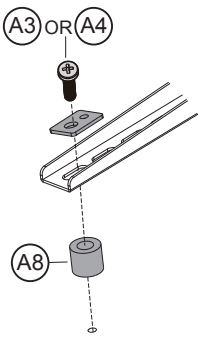

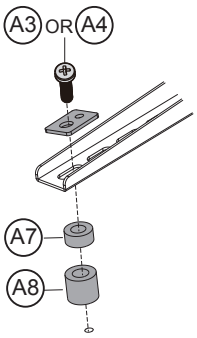

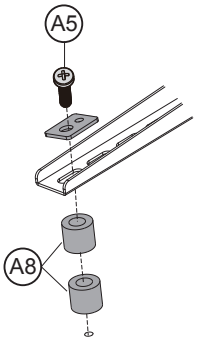

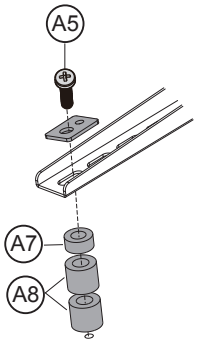

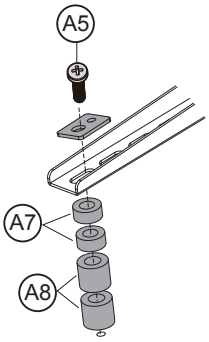

17

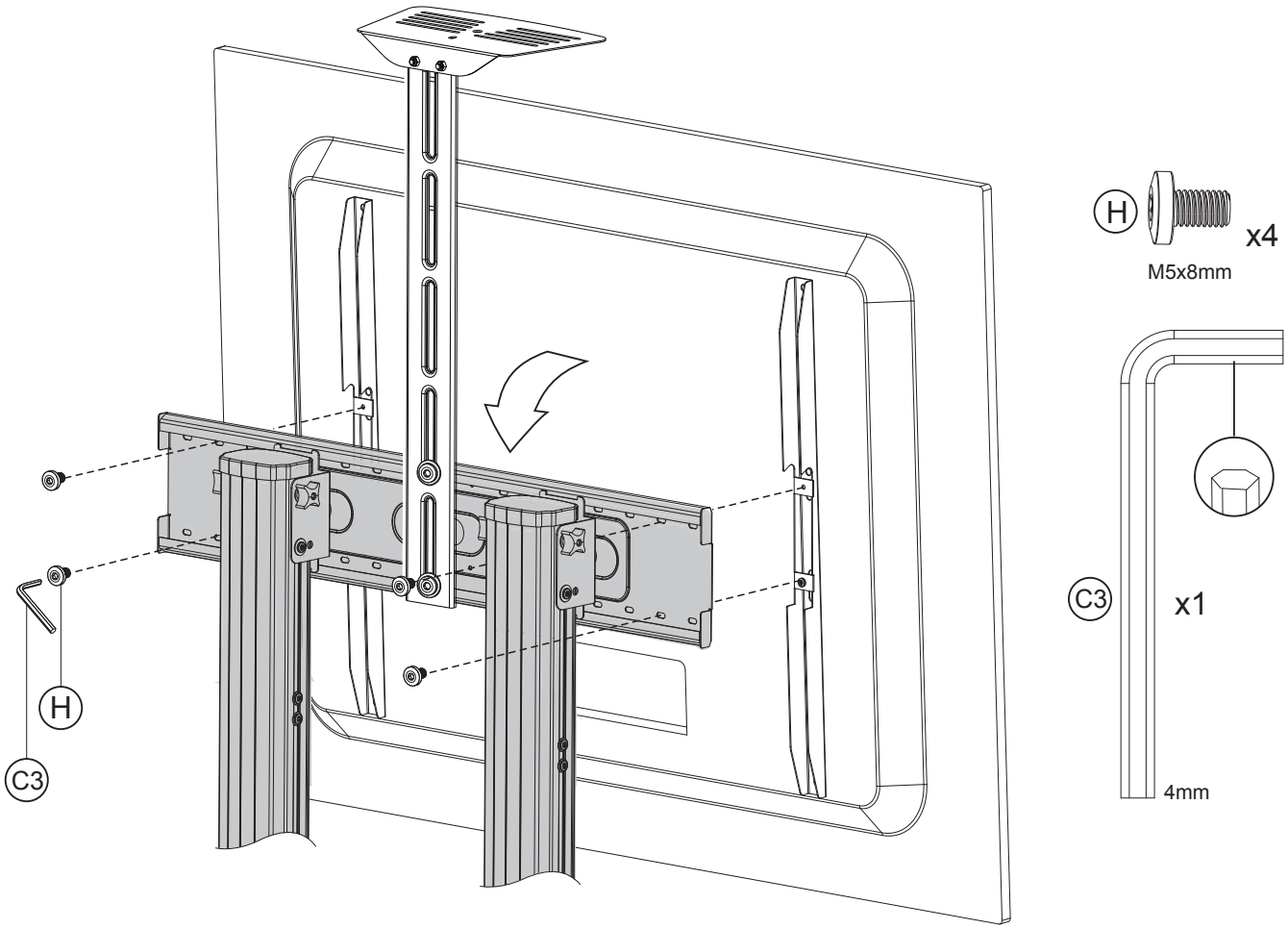
H
C3
H
x4
M5x8mm
C3
x1
4mm

18

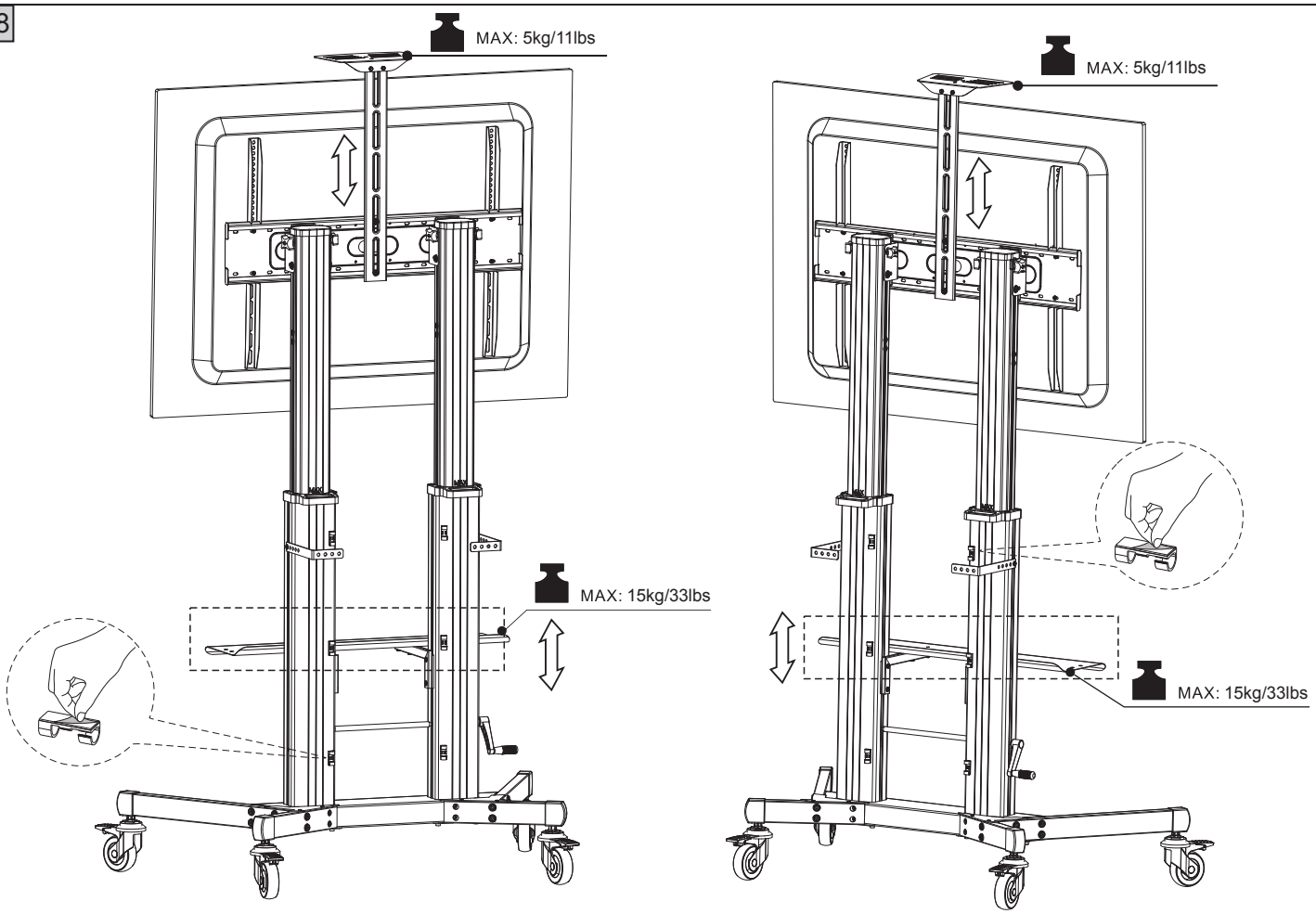
MAX: 5kg/11lbs
MAX: 15kg/33lbs
MAX: 5kg/11lbs
MAX: 15kg/33lbs