VFM-DAD/4

vav.link/vfm-dad-4/

VISION

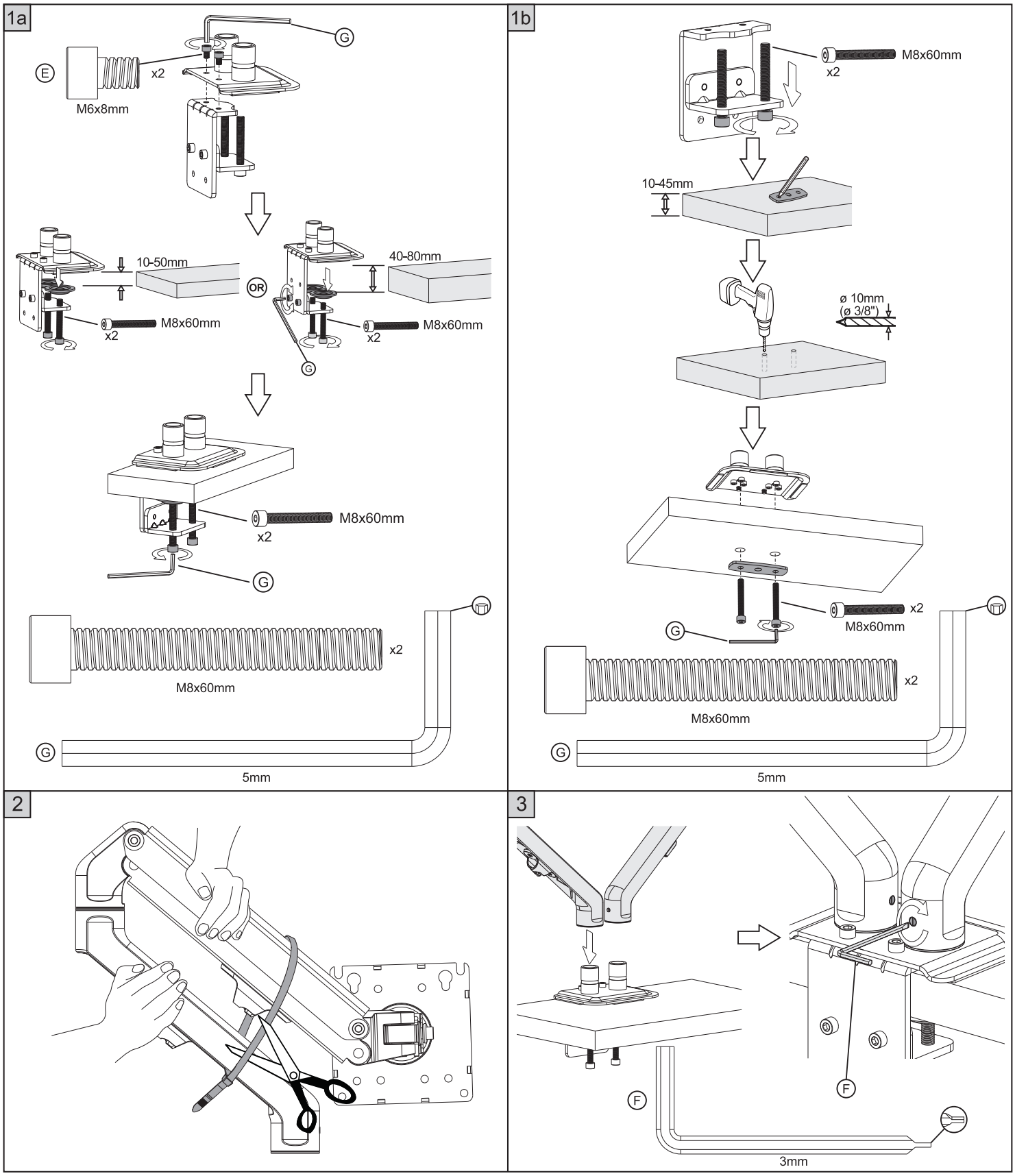

EN FOR MONITOR **DE** FÜR MONITOR **ES** PARA EL MONITOR **FR** POUR MONITEUR **NL** VOOR MONITOR **IT** PER MONITOR **DK** TIL SKÆRM **PT** PARA MONITOR

4

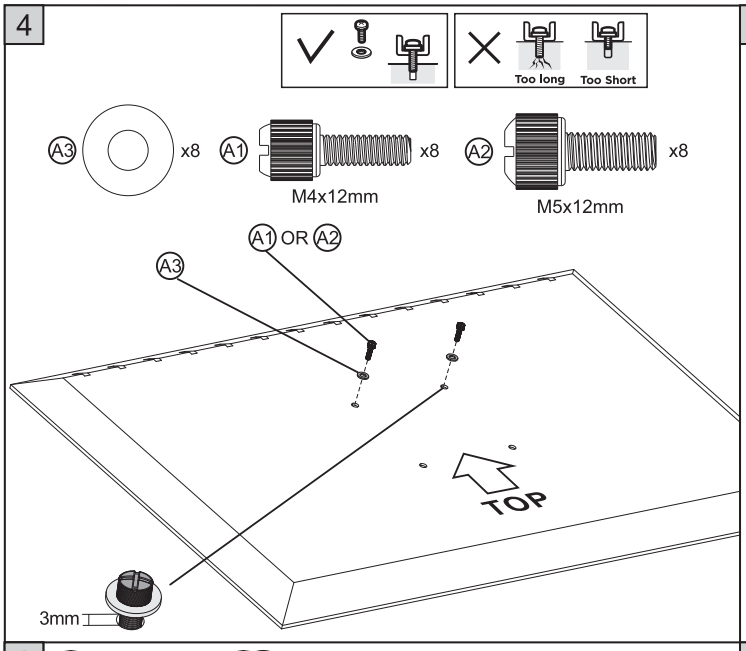

5

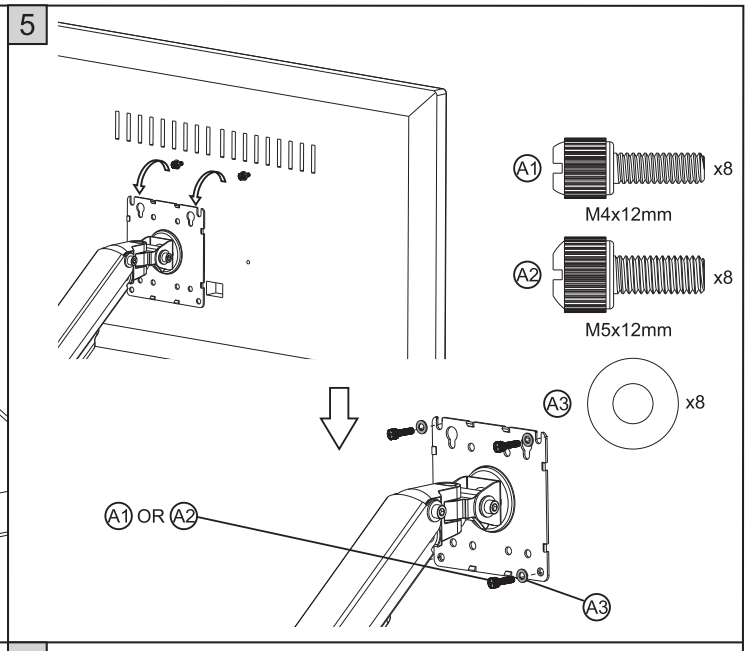

6

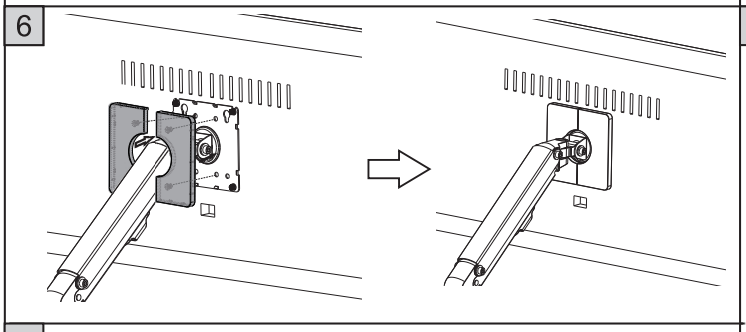

7

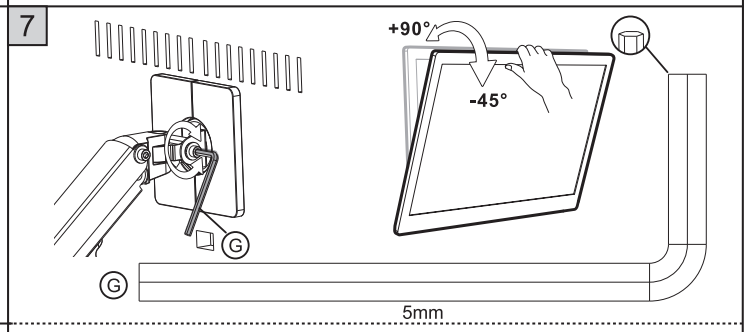

8

EN	For lighter loads tighten screws.
DE	Bei leichteren Lasten Schrauben festziehen.
ES	En caso de cargas más ligeras, apriete los tornillos.
FR	Pour des charges plus légères, serrez les vis.
NL	Draai de schroeven aan voor lichtere lasten.
IT	Per carichi più leggeri, serrare le viti.
DK	Til lettere belastninger spændes skruerne.
PT	Para cargas mais leves, apertar os parafusos.

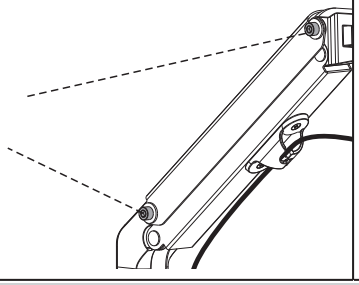

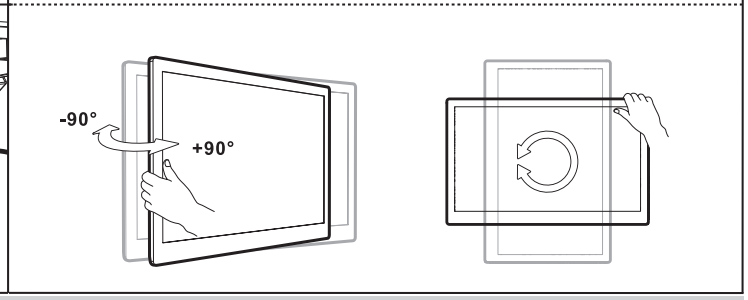

EN FOR LAPTOP **DE** FÜR LAPTOP **ES** PARA EL ORDENADOR PORTÁTIL **FR** POUR ORDINATEUR PORTABLE **NL** VOOR LAPTOP
IT PER LAPTOP **DK** TIL BÆRBAR COMPUTER **PT** PARA PORTÁTIL

b4

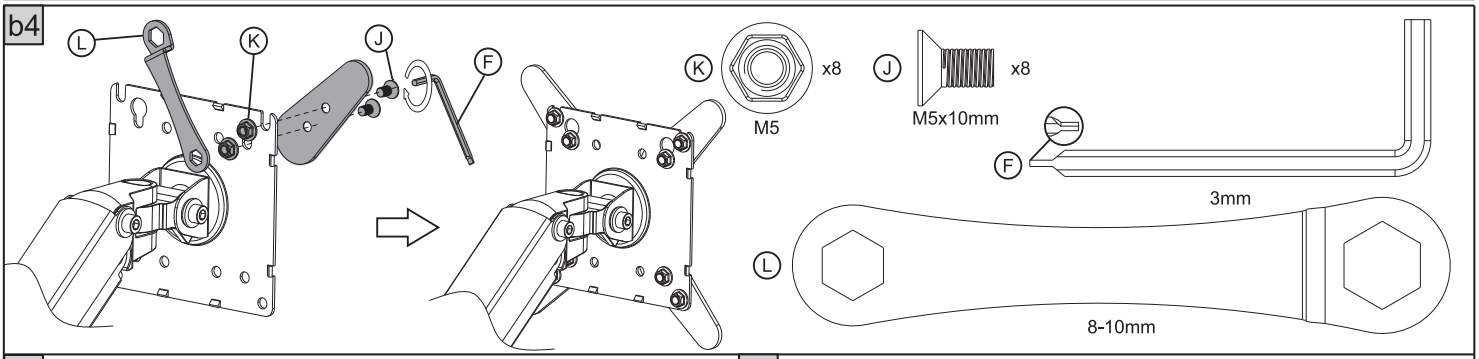

b5

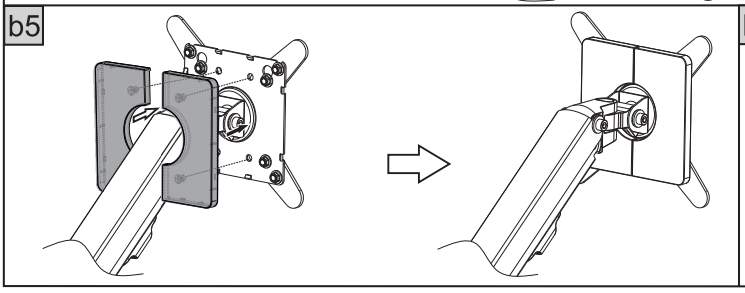
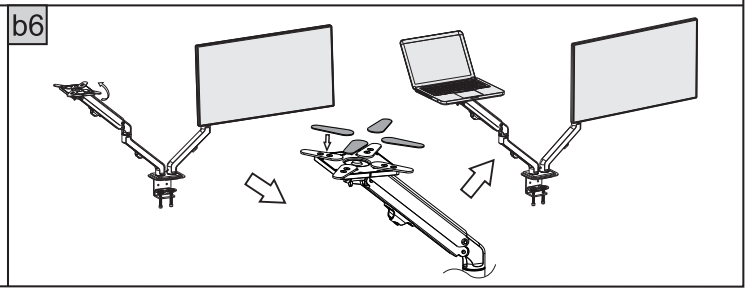
b6