TC3 HDMI TC3 HDMI-modul

vav.link/da/tc3_hdmi TC3 HDMI EU SAP: 3446573

Livslang garanti

HDMI-modul v2.0 (4K @ 30 Hz)
Indeholder kort kabel bagpå med HDMI-hunstik
Bærer digital lyd og video over ét kabel
Fylder 1 modulrum

Dette modul er en del af Visions Techconnect-tilslutningsfrontplade-familie.

Kan fastgøres til surround
Techconnect-moduler fastgøres til en surround, som derefter fastgøres til en bagboks, pakning (til hul væg) eller en bord-frontplade.

Fremtidssikret
Hvis du ødelægger et modul eller har brug for at udskifte det på et tidspunkt, skal du blot erstatte den pågældende del – ikke hele frontpladen.

Fleksibel
Kommer du ud et sted, hvor kunden har ændret det, de ønsker på deres AV-frontplade? Det er ikke noget problem!

Stærk
Techconnect-dele er robuste og kan klare hårdheden ved daglig brug. De indeholder forstærkende stivere og forstærkning, hvor der er brug for det.

Testet
I mere end 15 år har Techconnect forbedret og udviklet en af de mest populære AV-frontplader i verden.

SPECIFIKATIONER

FARVER
Hvid

MATERIALE
ABS-plast

PRODUKTMÅL
64 x 21 x 250 mm

PRODUKTVÆGT
0,1 kg

VÆGT MED EMBALLAGE
0,1 kg

STØRRELSE MED EMBALLAGE
120 x 200 mm

LEDERTYKKELSE
26 AWG

KABELLÆNGDE
200 mm
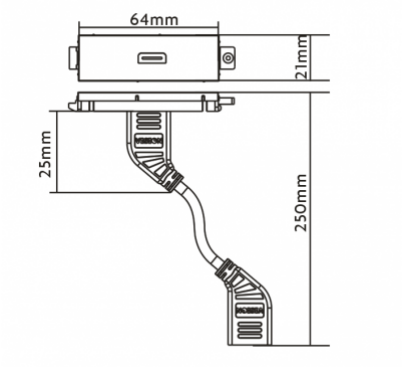
4K @ 30 HZ
Inputkablet kan være op til 3 m Outputkablet kan være op til 15 m langt, men opdateringsfrekvensen kan være nødt til at blive justeret til 30 Hz for kabler længere end 5 m (afhængigt af kilde og skærm).