CS-1800P Pair 60w Bluetooth Aktiv Loft Højttalere

vav.link/da/cs-1800p CS-1800P EU SAP: 3715630 US SAP: 12928310

LEVETID SEPTEMBER 2021

Livslang garanti

Integreret 2 x 30 watt (RMS) forstærker
1 x kabelført indgang/1 x Bluetooth-indgang
Kan forbindes i et kredsløb
IR-fjernbetjening medfølger

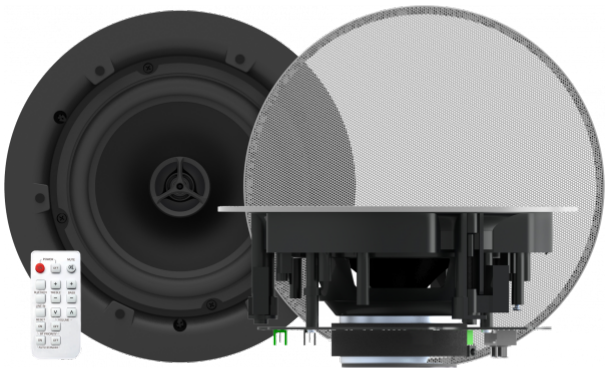

CS-1800P er baseret på Visions passive loftshøjttalere, men har en effektiv forstærker på 60 watt indbygget for at udelukke behovet for en ekstern forstærker. De er egnet til mødelokaler og klasseværelser, hvor der er brug for en diskret lydløsning.

Bluetooth 4.0
Tilslut direkte fra telefonen eller trådløst fra den bærbare computer. Bemærk: Implementering af Bluetooth-drivere på Windows-computere er variabel, så de fungerer ikke altid

Omdøb Bluetooth
***Fås på lager med forsendelse fra februar 2018 Opret forbindelse til en PC via USB for at omdøbe og indstille PIN-koden.

Automatisk skift
Du kan vælge automatisk at ændre til Bluetooth-indgang, når en enhed parres, eller manuelt at skifte, når du er klar.

Fjernbetjening
Alle funktioner vises på IR-fjernbetjeningen, også justering af bas og diskant.

IR for og bag
Skift mellem den forreste IR-modtager eller den bageste IR-modtager (ved brug af et kabelført styresystem), eller slå dem fra.

Master/Slave
Disse bliver pakket og solgt som et sæt lige som Visions andre udgangshøjttalere. Forstærkeren ligger i “master” højttaleren, som har tilslutningspanelet, og der er en højttalerudgang, der opretter forbindelse til den passive “slave” højttaler.

Forbundet kredsløb
Hvis du skal bruge to sæt til rummet, giver en lydudgang dig mulighed for at viderebringe lydsignalet til et andet sæt CS-1800P. Du kan faktisk forbinde så mange sæt, som du har brug for, i et kredsløb ved hjælp af denne lydudgang på referenceniveau.

RS-232
Som en hjælp til integration i et fuldt kontrolleret lydvisuelt miljø kan disse højttalere kontrolleres med RS-232-koder (serie).

Hukommelse
Når strømmen slås til, tændes CS-1800P automatisk og husker tidligere input- og lydstyrkeindstillinger. Når strømmen vender tilbage, er højttalerne automatisk tændt igen.

2-vejs drivere
Disse højttalere indeholder et tovejs bas og diskant-design, som lyder fantastisk i præsentations- eller undervisningsmiljøer.

Automatisk standby
Hvis forstærkeren ikke opfanger noget input, vil den automatisk gå i standby-tilstand. Så snart du trykker på “Afspil” på din kildeenhed, tændes den automatisk igen. Denne automatiske funktion kan deaktiveres med fjernbetjeningen.

Gitter uden indfatning
Gitteret uden indfatning klikkes på plads ved hjælp af magnetisme, når højttalerne er fastgjort.

Nem at montere
En udskæringsskabelon er inkluderet, så montøren nemt kan se udskæringslinjen i loftspladen. Skær et 198 mm (7,8") hul, og sæt højttalerne ind. Det er hurtigt og nemt.

Flad
CS-1800P, der kun er 95 mm (3,74") dyb, kan placeres optimalt i hele rummet. De passer ind i alle miljøer, der har et nedforskallet loft.

Overgang
Der er et overgangskredsløb af høj kvalitet for at opdele arbejdet mellem bashøjttaleren og diskanthøjttaleren.

SPECIFIKATIONER

HØJTTALERMÅL
232 x 95 mm/ 9,1" x 3,7" (diameter 224 mm uden gitter)

UDSKÆRINGSSTØRRELSE
198 mm / 7,8"

PAKKESTØRRELSE
250 x 250 x 270 mm / 9,8" x 9,8" x 10,6"

HØJTTALERVÆGT MASTER
1,3 kg / 2,9 lbs

HØJTTALERVÆGT SLAVE
1,2 kg / 2,7 lbs

KARTONVÆGT
4,0 kg / 8,8 lbs (pr. par)

KONSTRUKTIONSMATERIALE
Plast (ABS)

FARVE
Hvid

FORSTÆRKERUDGANG
2 x 30 watt (RMS)

BASHØJTTALER
6,5" polypropylen

DISKANTHØJTTALER
0,5" Silke

UDGANGSIMPEDANS
8 ohm

FØLSOMHED
89 dB (1w/1m)

FREKVENSRESPONS
80 Hz-20 kHz

STRØMFORBRUG
≤ 70 w

REFERENCENIVEAU-INDGANG
2-Phono

HØJTTALERUDGANG
Phoenix-stik

INDGANG VIA FORBUNDET KREDSLØB
3,5 mm minijack

UDGANG VIA FORBUNDET KREDSLØB
3,5 mm minijack

HØJTTALERINDGANG
Phoenix-stik

MEDFØLGENDE TILBEHØR
1 x højttalerkabel 5 m (16,4') lang 1 x fjernbetjening (batteri medfølger: CR2025 3V Li-Mn)

STRØMFORSYNING
100-240 V 50/60 Hz vekselstrøm ekstern strømforsyning – 24 volt/3 A

TRANSFORMER I LAPTOP-STIL

INDEHOLDER 4 X 0,5 M FIGUR-8-STRØMKABLER
Storbritannien/EU/USA/Australien

JÆVNSTRØMSKABLETS LÆNGDE
1,5m (5ft)

TRANSFORMERENS MÅL
120 x 52 x 32 mm / 4,72" x 2,0" x 1,2"

GARANTI
Livslang returret til forhandler

OVERHOLDELSE
RoHS, CE/EMC, IEC, RCM-SDOC, RCM-POC, BT, CE-RED, FCC-BT3, FCC-BT4, REACH

EKSTRA IR-FJERNBETJENING
CS-1800P RC [SAP: 3940955]

EKSTRA STRØMFORSYNINGSENHED (PSU)
TC2 P24V3A [SAP: 3940953]